MALITTA

ДИВАНЫ С ЕВРОПЕЙСКИМ КОМФОРТОМ

MALITTA

ДИВАНЫ С ЕВРОПЕЙСКИМ КОМФОРТОМ

О КОМПАНИИ

Компания **«MALITTA»** уверенно работает на мебельном рынке с 2002 года. Все это время мы производим исключительно качественную мебель из лучших отечественных и импортных материалов. Наши диваны и кресла украсят любую гостиную, спальню, детскую комнату, кабинет или домашнюю бибилиотеку.

КОНСТРУКТОРСКОЕ БЮРО

Мы создаем мебель в сотрудничестве с европейскими дизайнерами, и это находит отражение в эргономике, практичности и тщательной проработке деталей. Шеф-дизайнером фабрики **MALITTA** является **Domenico Larato** - представитель итальянской династии мебельщиков, один из лучших дизайнеров-конструкторов Европы.

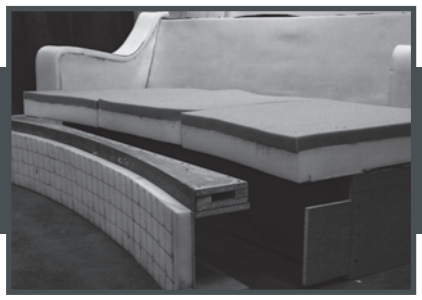

ДИЗАЙН СТУДИЯ

В собственной **дизайн-студии** трудятся разноплановые специалисты, способные воплотить любые замыслы. У каждого из мастеров огромный опыт в разработке моделей мебели различного назначения. Наши дизайнеры умело сочетают комфорт, стиль, функциональность, эксклюзивность и практичность. Каждый специалист регулярно проходит курсы повышения квалификации, чтобы улучшать свои навыки и находить новые решения.

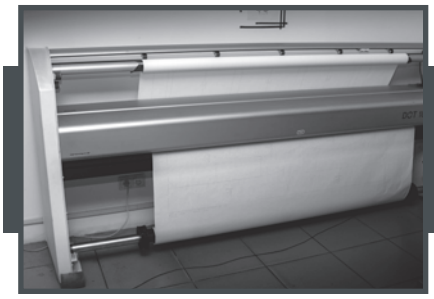

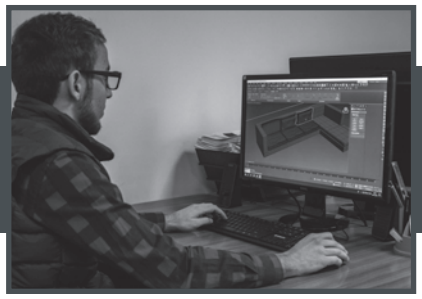

ПРОИЗВОДСТВО

Фабрика оснащена современным оборудованием и выпускает мебель, соответствующую только высоким стандартам качества. Каркасы наших изделий производятся из прочной и легкой сосны, что гарантирует исключительную прочность и экологичность несущих элементов дивана. Собираем их одним из самых крепких столярных соединений так, чтобы ваш диван никогда не скрипел и выдерживал высокие нагрузки. Работаем только с сертифицированными по строгим европейским экологическим стандартам **CertiPUR** видами пенополиуретана.

КАЧЕСТВО

На каждом этапе изделие проходит проверку, чтобы исключить риск возникновения брака. Все материалы и комплектующие, использующиеся при создании мебели, имеют сертификаты, а этапы производства сопровождаются непрерывным контролем качества. Каждый диван проходит 13 разнообразных производственных этапов. На каждом из них мастера принимают по качеству предыдущие работы. Минимальный срок службы диванов производства мебельной фабрики **MALITTA** - 15 лет. Приобретая мебель, Вы получаете гарантию 5 лет.

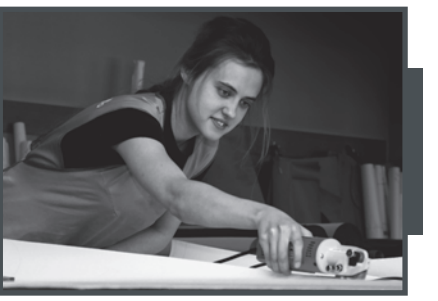

ПРОДУКЦИЯ

Мы гордимся широтой своего ассортимента: диваны **MALITTA** разнообразны не только по внешнему виду, но и по целевому назначению. Они могут быть местом комфортного вечернего отдыха, постоянным спальным местом, удобным и строгим дополнением рабочего кабинета или мягким и безопасным элементом обстановки детской комнаты. А большой выбор тканей позволяет гармонично включить понравившуюся модель в любой интерьер.

гарантия

соединение «No-Creac»

мягкость и комфорт

диван MARSEL

Внутреннее содержание: мебельные ремни и пружины-змейки на прочном каркасе.

• **Чехлы:** чехлы подушек съемные

Спинка и сиденье: подушки спинки и сиденья из высокоэластичного пенополиуретана.

Механизм раскладывания: «Пума»

Короба: в модулях «кресло», «оттоманка» и «пуф». Короба облагорожены **ЛДСП**.

Боковины: из цельного пенополиуретана на металлических держателях.

Мягкость:
лежаки

MALITTA

ДИВАНЫ С ЕВРОПЕЙСКИМ КОМФОРТОМ

диван MARSEL

ПУ

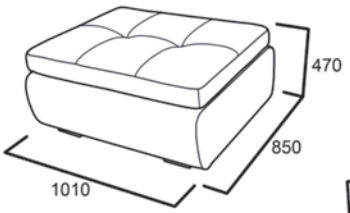

КМн

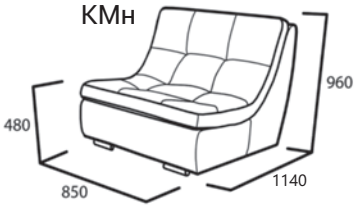

ОМн

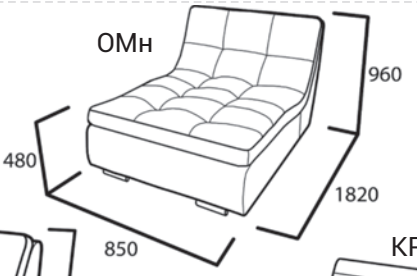

КРн

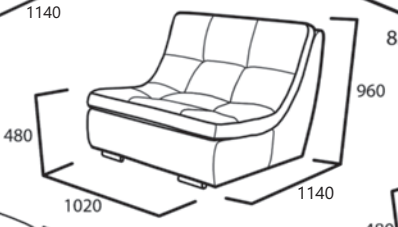

КРнFb

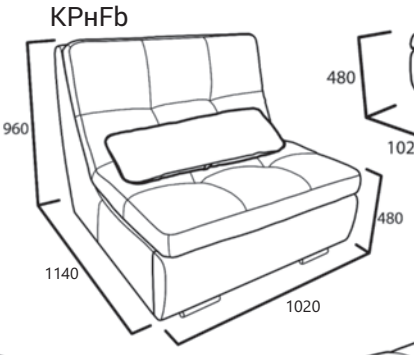

КРнFb

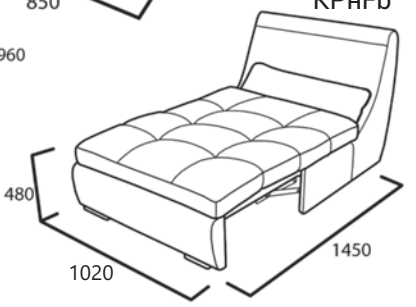

КМнFb

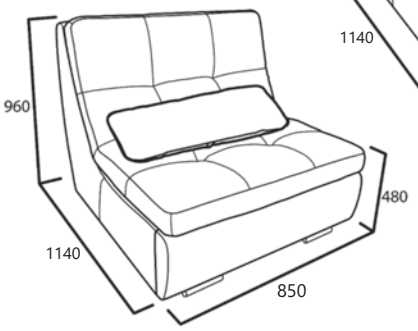

КМнFb

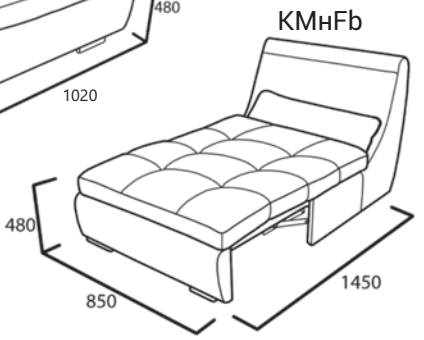

ОТн

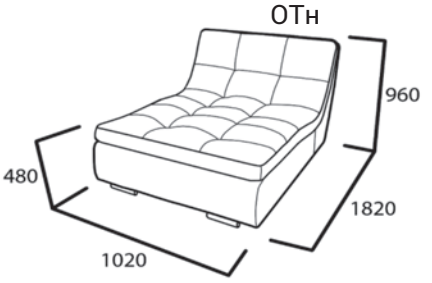

Д2о+ОМн

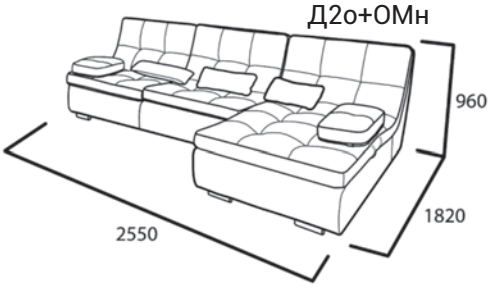

УК

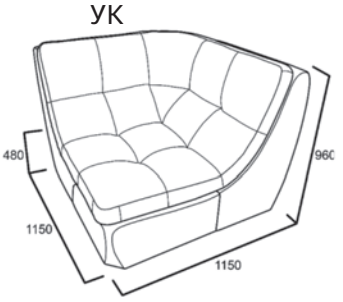

ДБо+ОТн

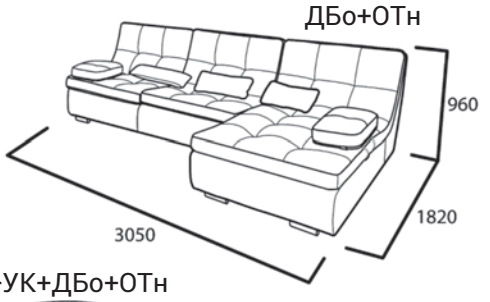

КМн+УК+Д2о+ОМн

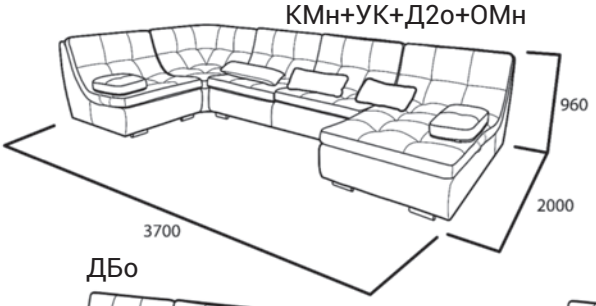

КРн+УК+ДБо+ОТн

ДБо

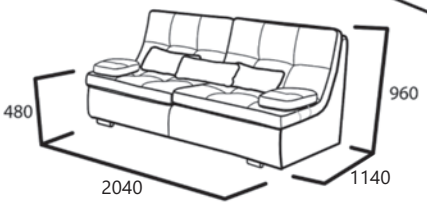

Д2о

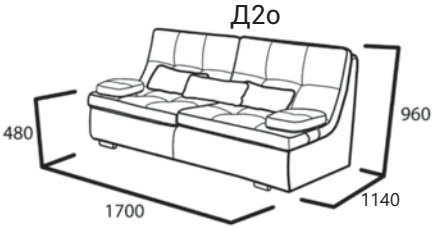

ДБо

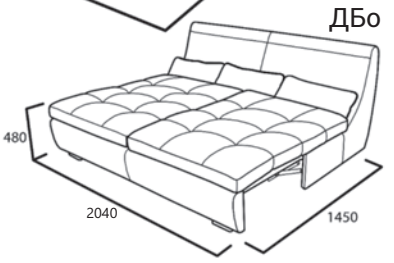

Д2о+КМнFb

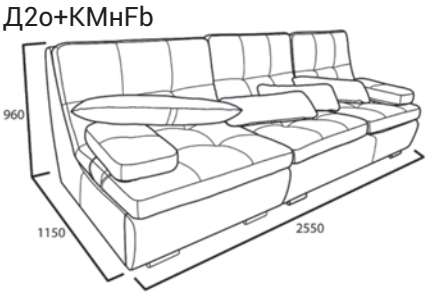

ДБо+КРнFb

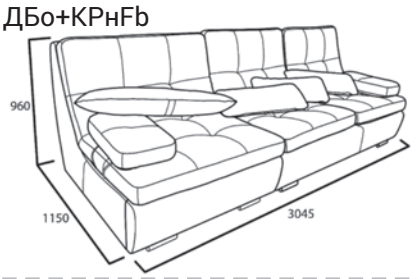

Д2о

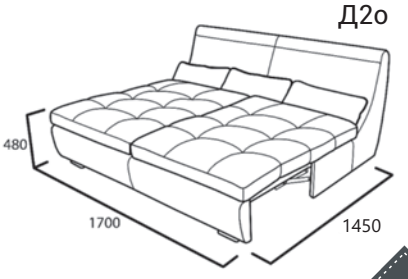

гарантия | соединение «No-Creac» | мягкость и комфорт | блок независимых пружин

диван RIM

Внутреннее содержание: сочетание двух видов пружин: блок независимых пружин с поддержкой пружинной змейки.

Спинка и сиденье: высокоэластичный пенополиуретан.
Чехлы: съемные

• **Ножки:** 2,5 см, черный пластик

Короба: в модулях «кресло» и «оттоманка». Короба облагорожены ЛДСП

Дополнения к модели:
пуф-стол с подсветкой
пуф-стол
боковина - пуф
ПОм (подушка малая) (48*48 см.)
ПОс (подушка средняя) (49*69 см.)
ПОб (подушка большая) (64*108см.)

• **Механизм раскладывания:** «Тик-так»

Мягкость:
спинка
сиденье

MALITTA

ДИВАНЫ С ЕВРОПЕЙСКИМ КОМФОРТОМ

диван RIM

ОТн

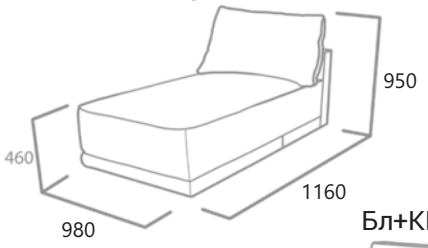

Бл(п)Ps

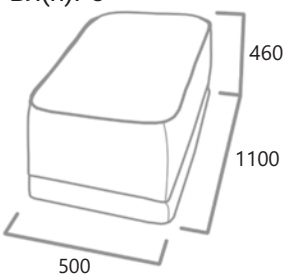

КРн

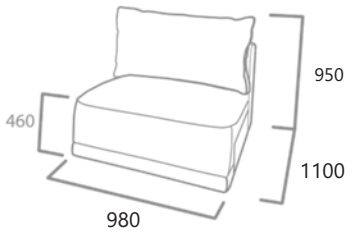

Бл+КРн+ОТн+Бп

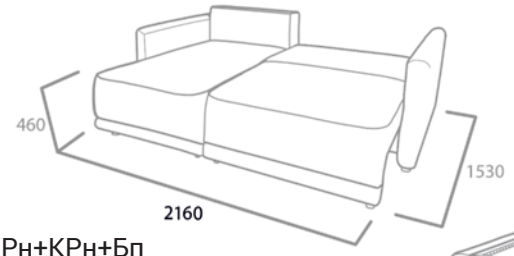

ПУSt

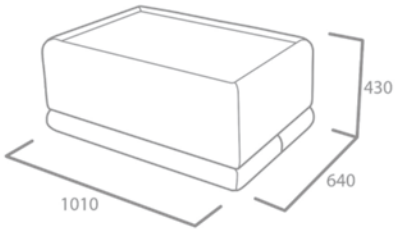

ПУSSt

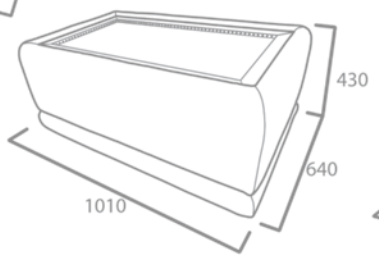

Бл+КРн+КРн+Бп

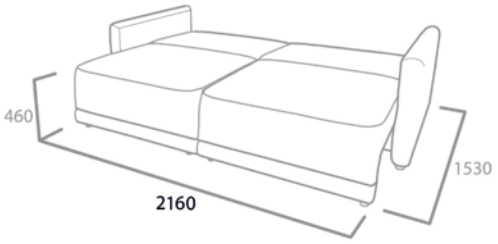

Бл+КРн+КРн+Бп

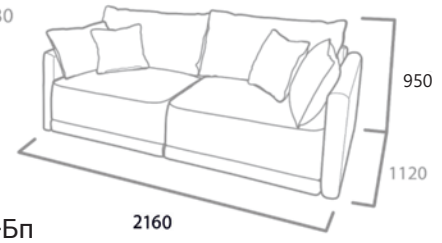

Бл+ОТн+ДБн+Бп

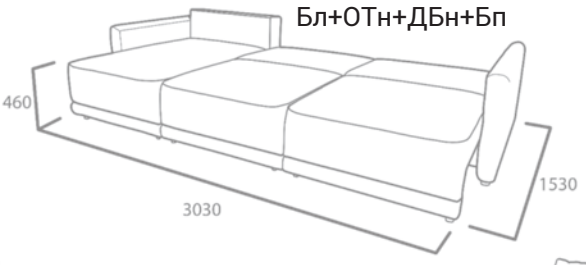

Бл+ДБн+Бп

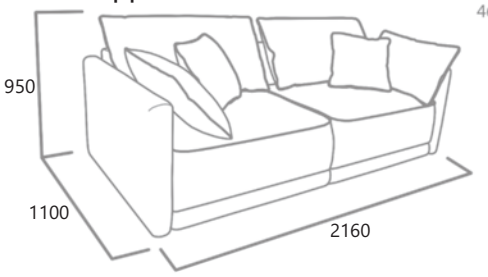

Бл+КРн+ОТн+Бп

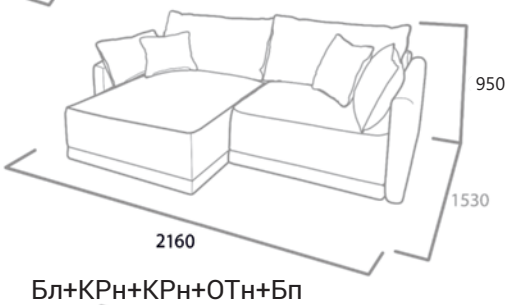

КРо

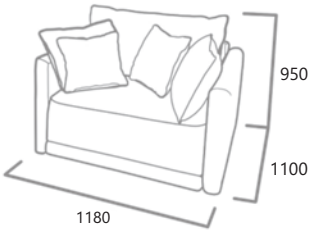

Бл+КРн+ОТн+БпPs

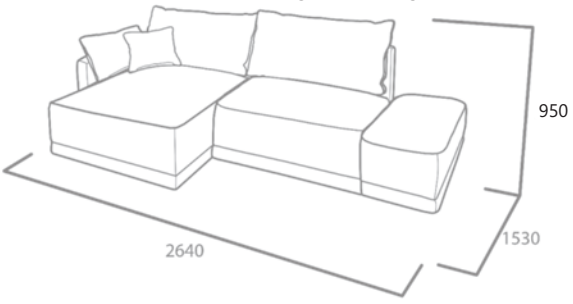

Бл+КРн+КРн+ОТн+Бп

Бл+КРн+КРн+ОТн+БпPs

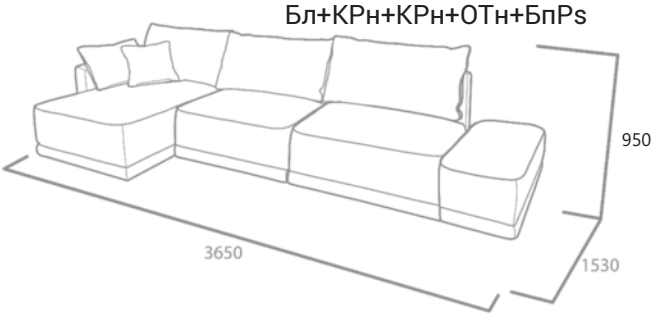

Бл+КРн+БпPs

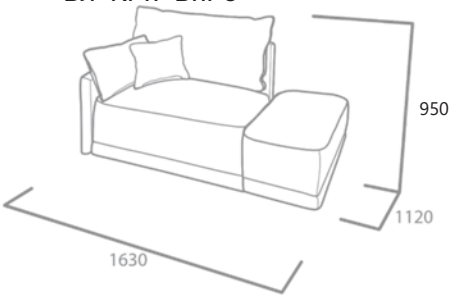

гарантия | соединение «No-Creac» | мягкость и комфорт

диван BRUSSELS

Внутреннее содержание:
мебельные ремни и пружины-змейки на прочном каркасе

Спинка и сиденье:
высокоэластичный пенополиуретан.
Чехлы: съемные

Ножки: 5 см, металл (хром),
дерево (белый, венге, дуб натуральный, орех темный)

Короба: в модулях «кресло» , «оттоманка», «кресло малое» и «оттоманка малая».
Короба облагорожены ЛДСП

Дополнения к модели:
Подушки (30*73 см.)
Подушки-боковины (ПД) (58*30 см. h=9 см.)

Мягкость:
лежаки

• **Механизм раскладывания:** «Пума»

MALITTA

ДИВАНЫ С ЕВРОПЕЙСКИМ КОМФОРТОМ

диван BRUSSELS

УК+Д2о

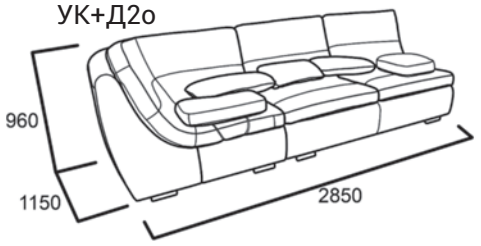

ДБо

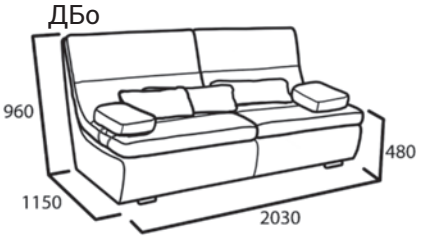

Д2о

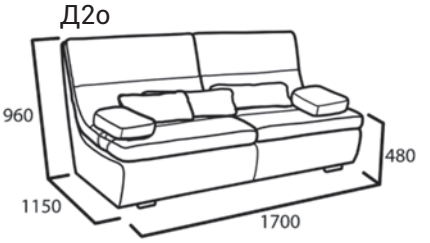

УК+ДБо

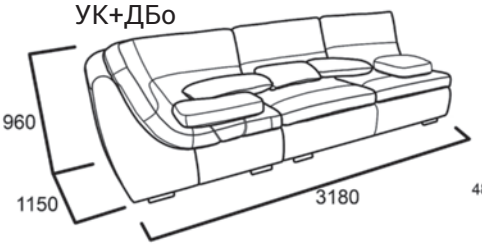

УК

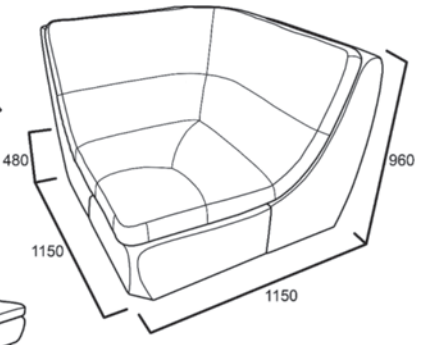

Д2о+УК+КМн

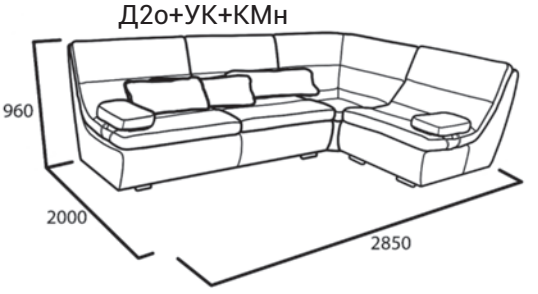

УК+Д2о+ОМн

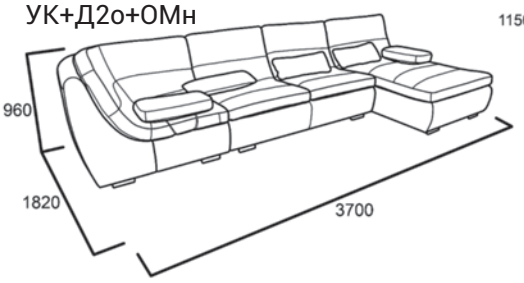

ДБо+УК+КРн

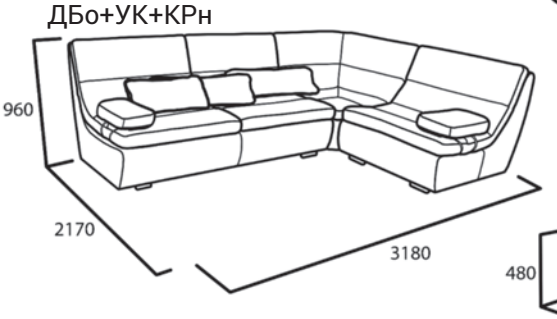

КРн

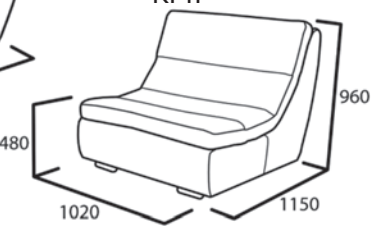

УК+Д2о+УК+КМн

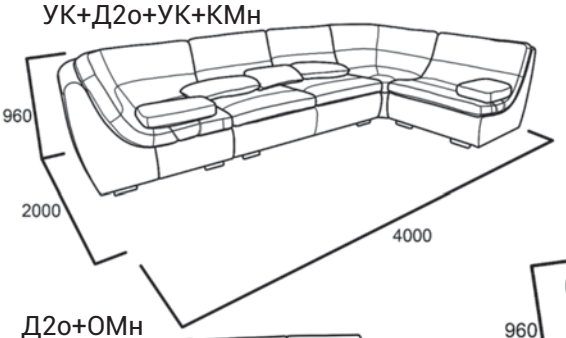

УК+ДБо+ОТн

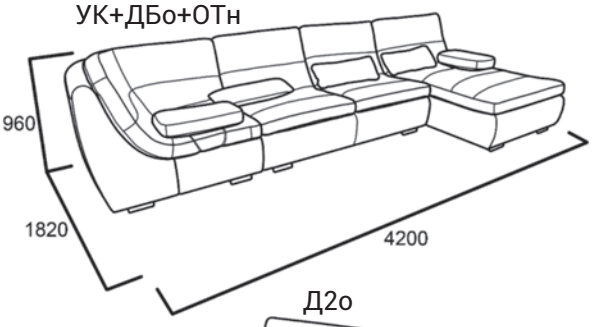

ОМн

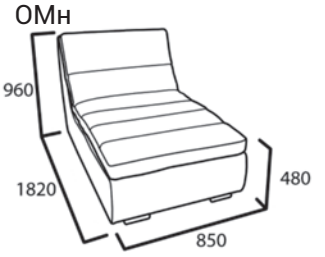

Д2о+ОМн

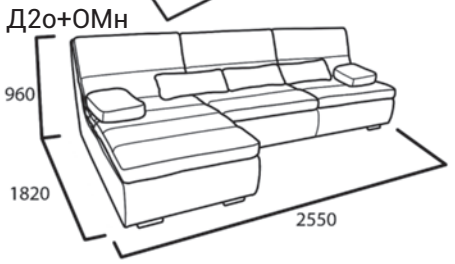

ДБо+ОТн

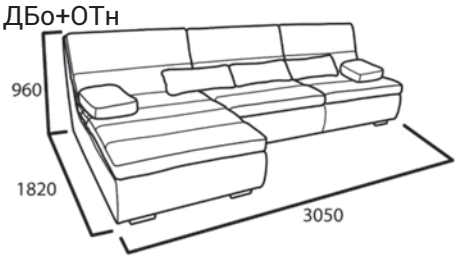

Д2о

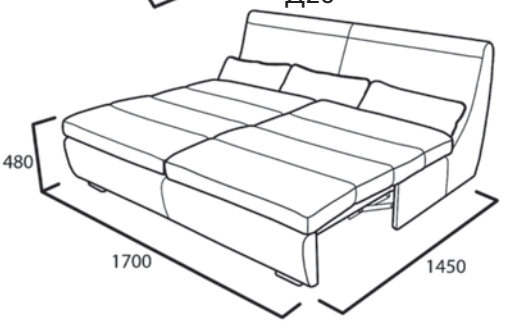

КМн

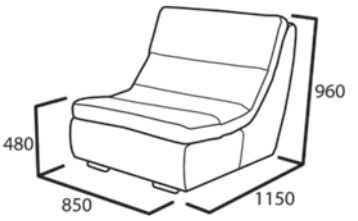

КМн+УК+Д2о+ОМн

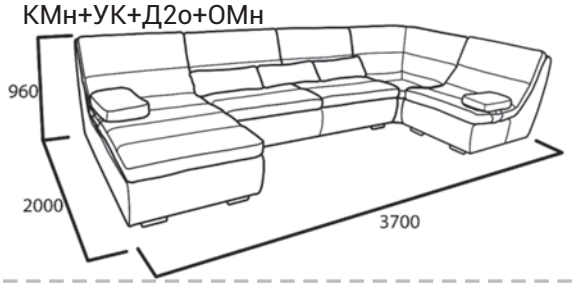

ОТн

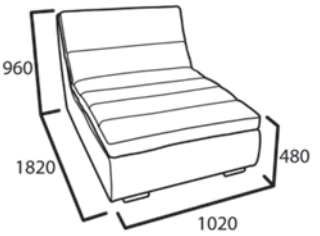

ДБо

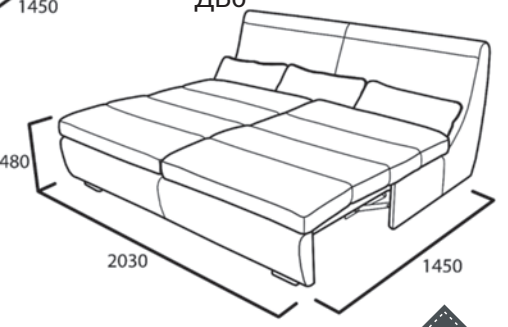

гарантия | соединение «No-Creac» | мягкость и комфорт | блок независимых пружин

диван ANTALIA

Внутреннее содержание:
блок независимых пружин на прочном каркасе

Спинка и сиденье:
несколько видов пенополиуретана, холкон

Чехлы: съемные на всех подушках
Короба: в модуле «кресло». Короб облагорожен ЛДСП

Дополнения к модели:
ПОб(с) – подушка большая со стежкой (60*60 см)
ПОб – подушка большая (60*60 см)
ПОм(к) – подушка маленькая с кантом (50*50 см) (отдельный модуль)
ПОм – подушка маленькая (50*50 см) (отдельныйм модуль)

Ножки: 5 см, дерево (белый, венге, дуб натуральный, орех темный)
Механизм раскладывания: «Пума»

Мягкость:
спинка
сиденье

диван ANTALIA

КРо

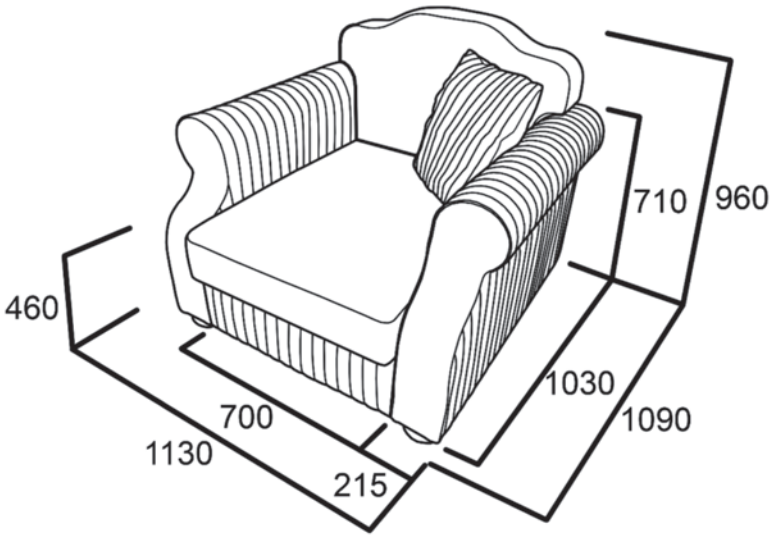

ДЗо

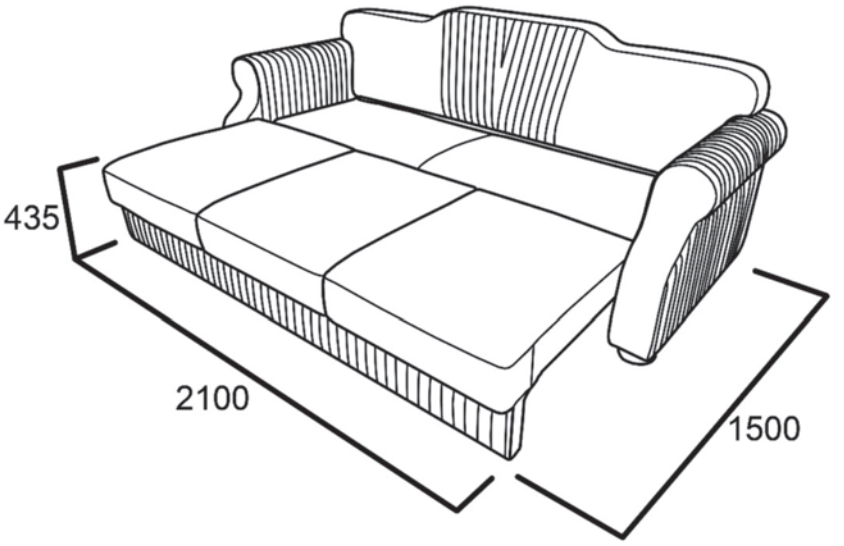

ДЗо

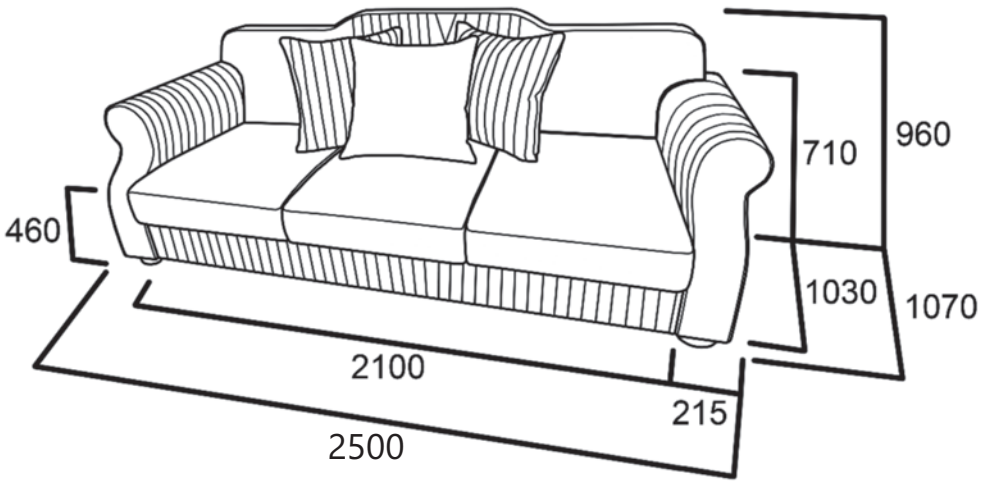

гарантия | соединение «No-Creac» | мягкость и комфорт | блок независимых пружин

диван BERGEN

Внутреннее содержание:
ортопедическое основание из березовых лат на металлическом каркасе + блок независимых пружин

Спинка и сиденье:
высокоэластичный пенополиуретан

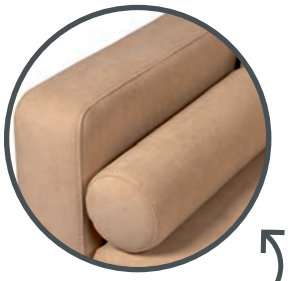

- **Чехлы:** съемные на всех подушках

Ножки: 14 см, береза(белый, бук натуральный, венге, орех темный)

Короба: в модулях «диван трехместный», «диван двухместный», «кресло» и «оттоманка».
Короба облагорожены ЛДСП

Мягкость:
спинка
сиденье

Механизм раскладывания: «Тик-так»
Дополнения к модели: валики ⌀ 13 см, длина 50 см, думочки (50*50 см)

диван BERGEN

Д2л,п

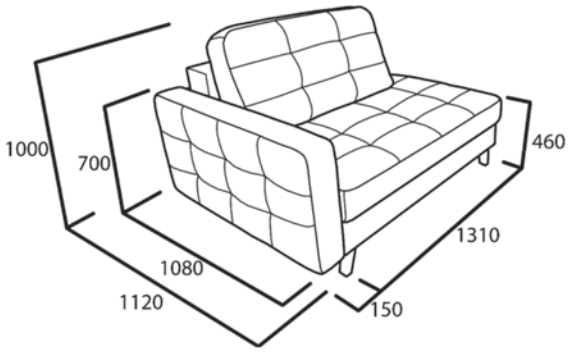

КРо

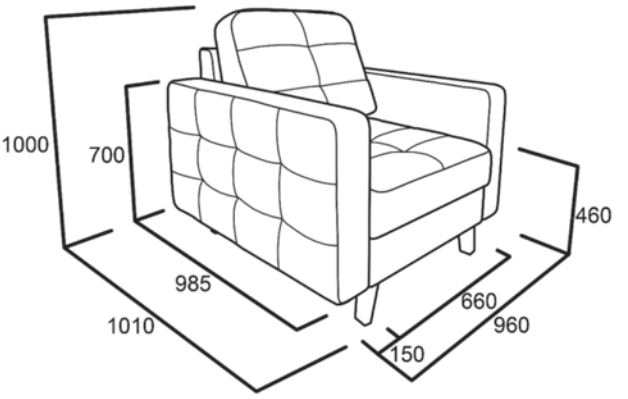

Д2л,п+ОТл,п

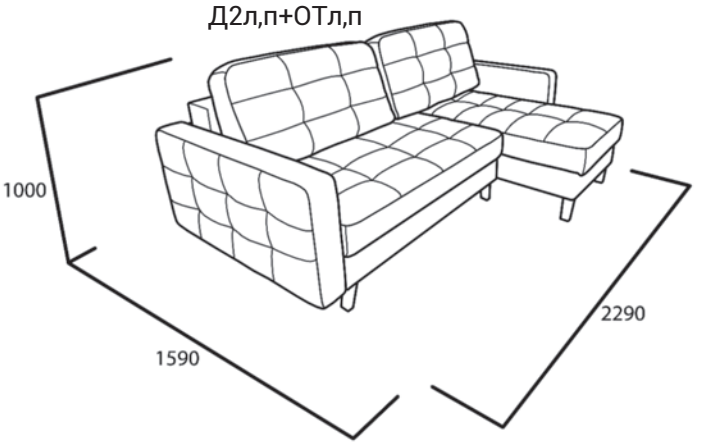

ОТл,п

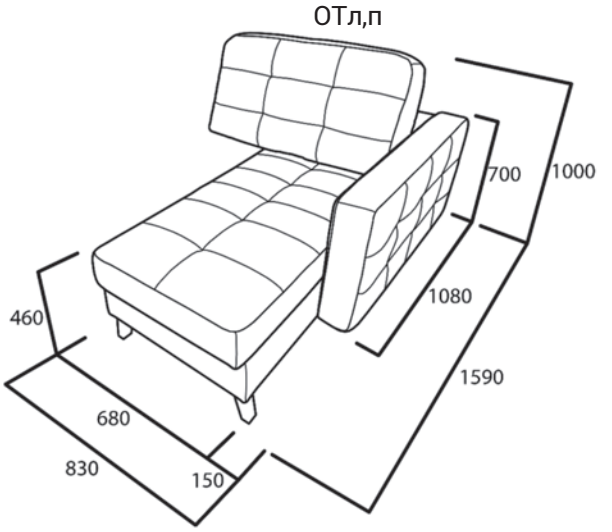

Д2л,п+ОТл,п

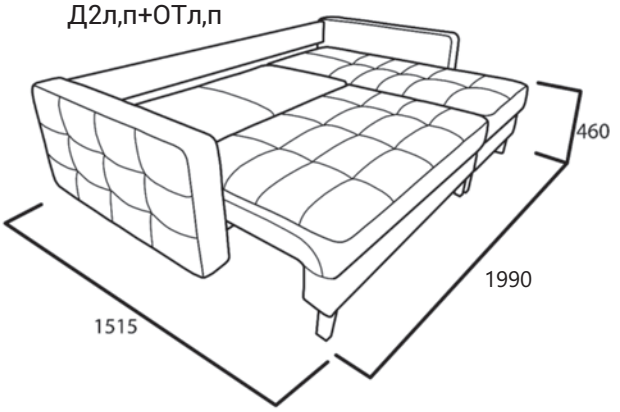

ДБо

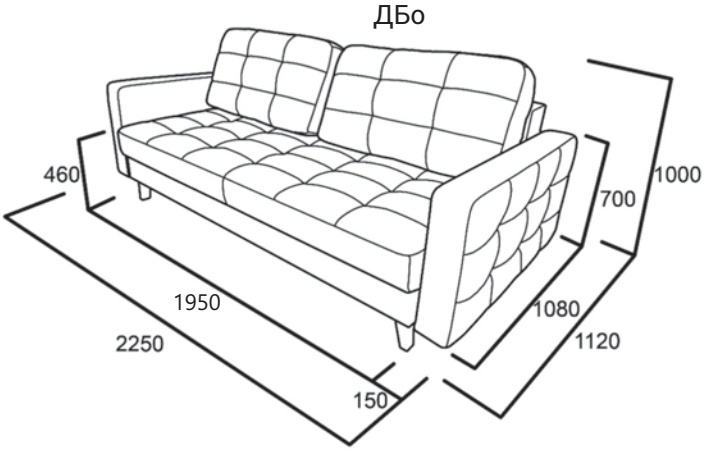

ДБо

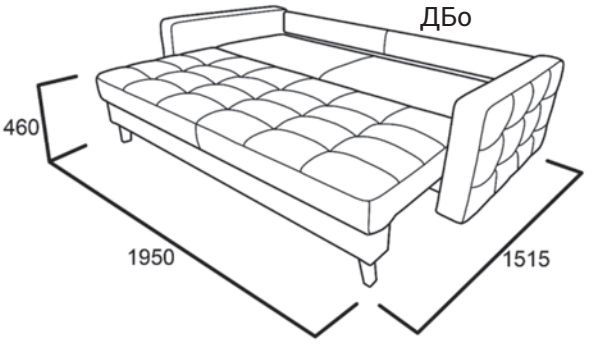

гарантия | соединение «No-Creac» | мягкость и комфорт | блок независимых пружин

диван TODI

Внутреннее содержание:
пружина-змейка, мебельные ремни, независимый пружинный блок

Дополнения к модели:
думочки (50*50 см)

• **Чехлы:** съемные на подушках спинки

Спинка и сиденье: высокоэластичный пенополиуретан

Механизм раскладывания:
«Тик-так»

Короба: в модулях «диван трехместный», «диван двухместный» и «оттоманка». Короба облагорожены ЛДСП.

Мягкость:
спинка
сиденье

• **Ножки:** 3 см, пластик

диван TODI

ОТл,п

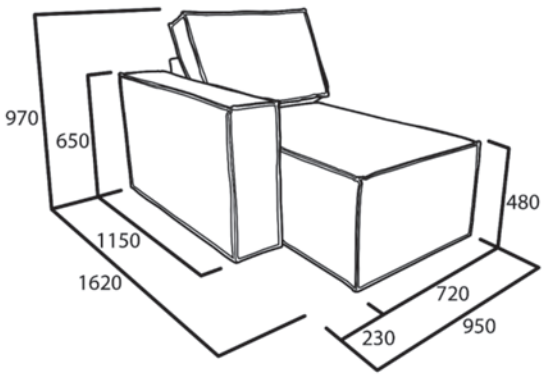

Д2л,п

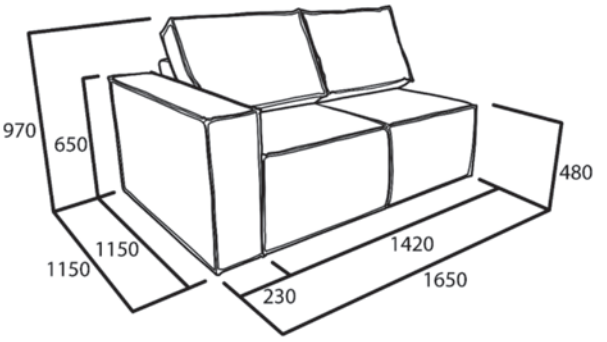

ДБо

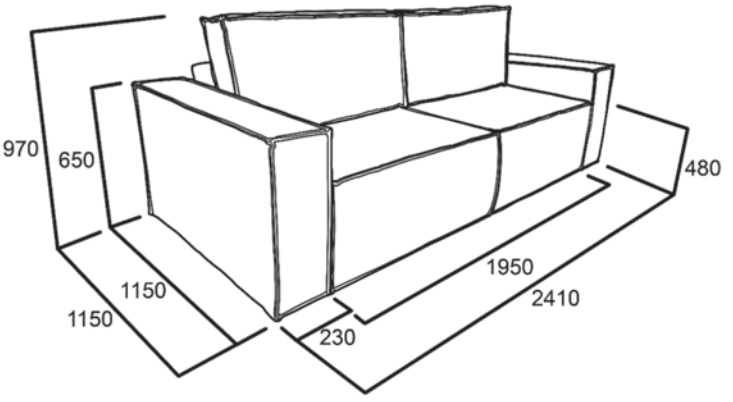

Д2л,п+ОТл,п

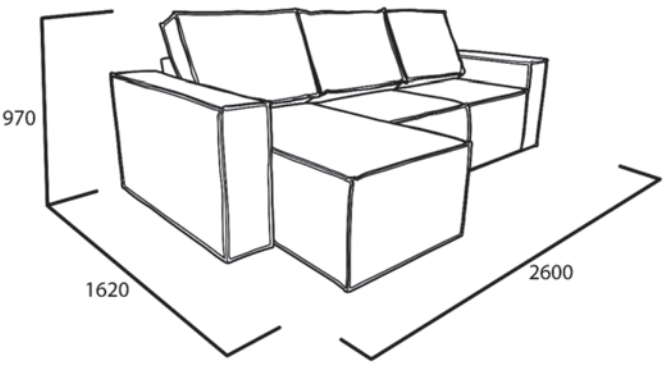

ДБо

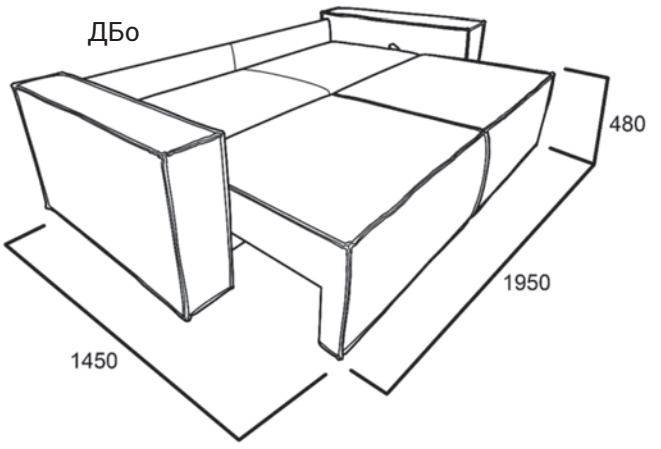

Д2л,п+ОТл,п

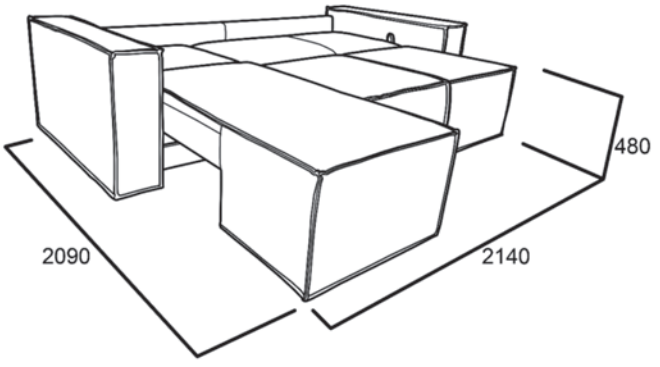

Д2л,п+ОТл,п

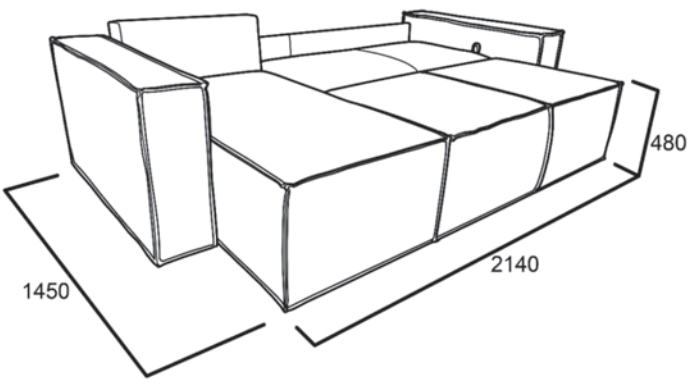

гарантия

соединение «No-Creac»

мягкость и комфорт

диван VENECIA

Внутреннее содержание: мебельные ремни и пружины-змейки на прочном каркасе

Спинка: синтепух и нарезной пенополиуретан
Сиденье: высокоэластичный пенополиуретан Elax Soft EHR 3520

Чехлы: съемные на подушке сиденья во всех модулях и на подушке боковины

- **Механизм раскладывания:** «Гессен»

Мягкость:
спинка
сиденье

Короба: в модулях «кресло», «пуф» и «оттоманка». Короба облагорожены ЛДСП

диван VENECIA

КРл,п

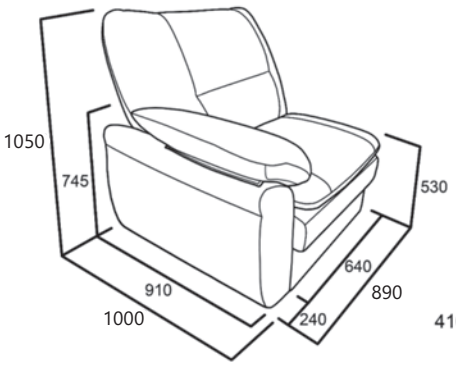

ДБл,п

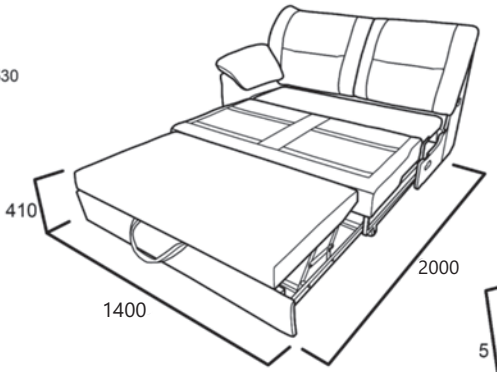

ОТл,п

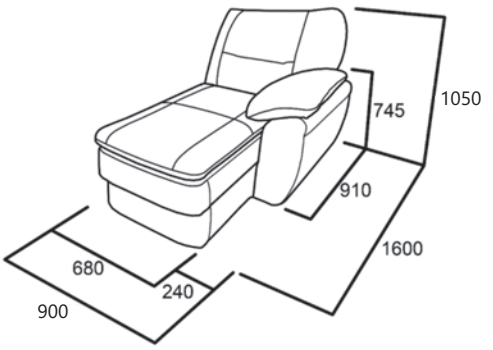

ДБл,п

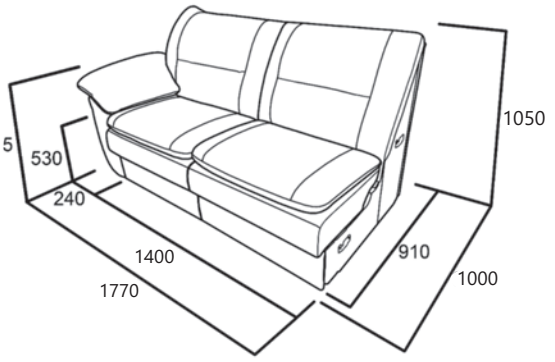

КРоG

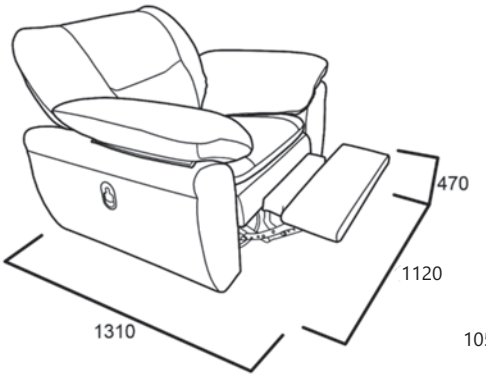

УК

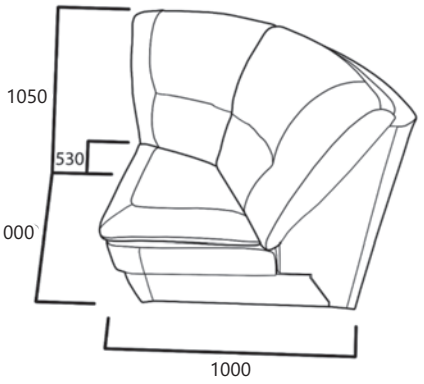

ДБо

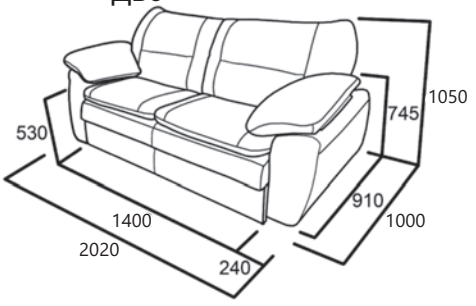

КРоG

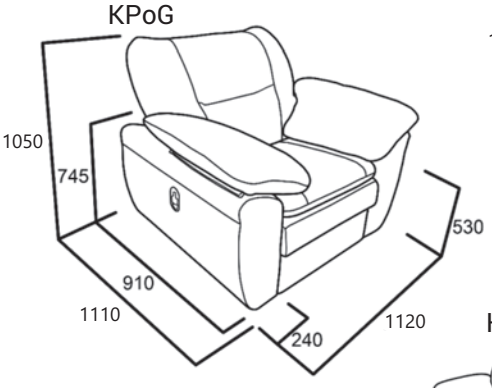

ДБл,п+ ОТл,п

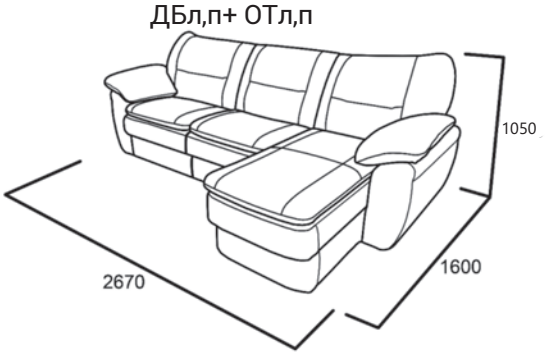

КРл,п+ДБл,п

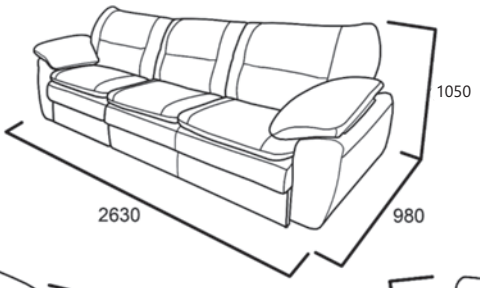

КРо

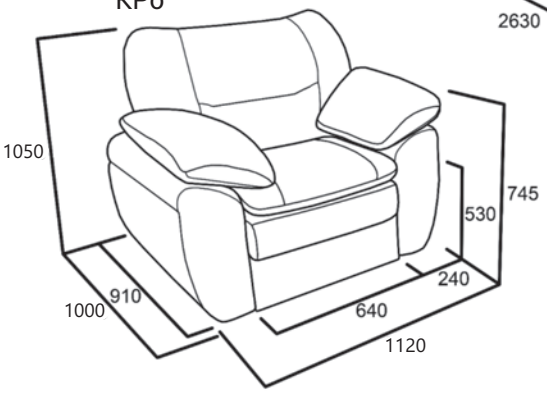

КРл,п+УК+ДБл,п

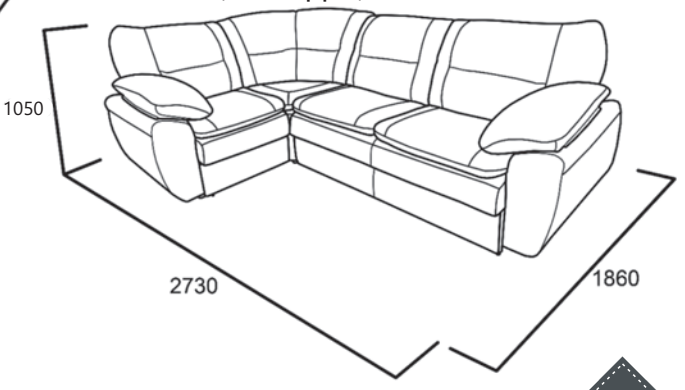

гарантия | соединение «No-Creac» | мягкость и комфорт | ортопедическое основание

диван SEVILIA

Внутреннее содержание:
мебельные ремни на прочном каркасе, спальное место - на ортопедическом основании

Спинка: из трех валиков, верхний из 100% синтепуха, средний и нижний из смеси пенополиуретана и синтепуха.
Сиденье: несколько видов пенополиуретана, в т.ч.высокоэластичный пенополиуретан Elax Soft EHR 3520

Ножки: 2,5 см, черный пластик
Чехлы: съемные на сиденье дивана

Механизм раскладывания:
Седафлекс(Д3), Миксотойл(Д2)

Мягкость:
спинка
сиденье

Короба: в модулях "кресло" и "оттоманка". Короба облагорожены ЛДСП

MALITTA

ДИВАНЫ С ЕВРОПЕЙСКИМ КОМФОРТОМ

диван SEVILIA

КРн

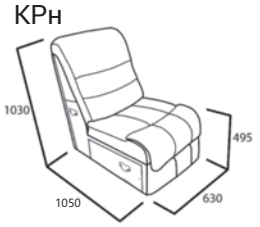

КРл,п

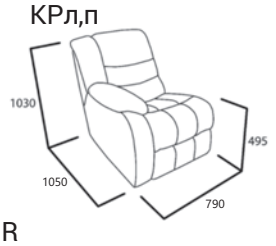

Д2н

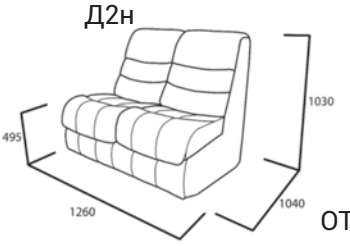

КРо

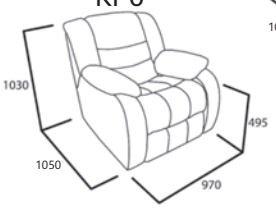

КРл,пR

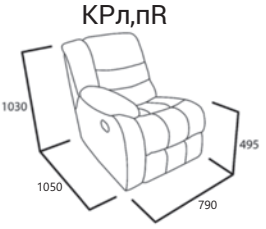

КРоR

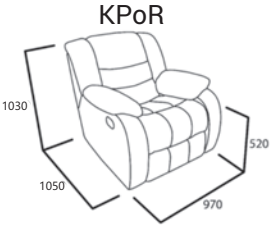

ОТл,п

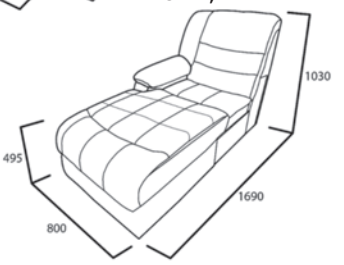

Д3о

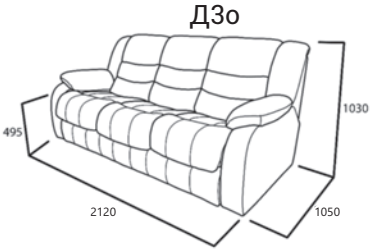

Д3л,п

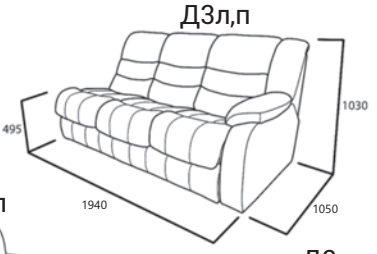

Д3н

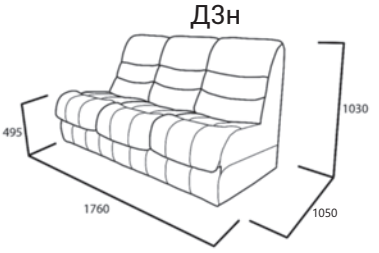

КРл,пR

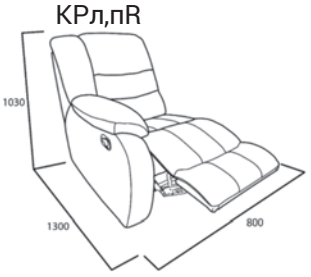

Д2л,п

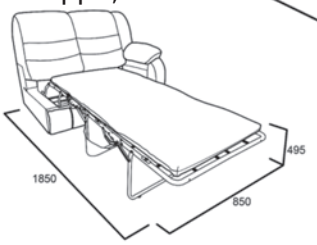

Д2н

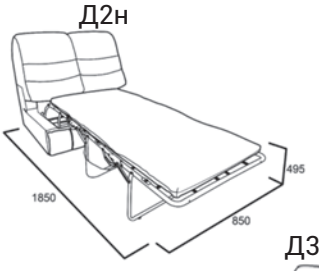

Д2л,п

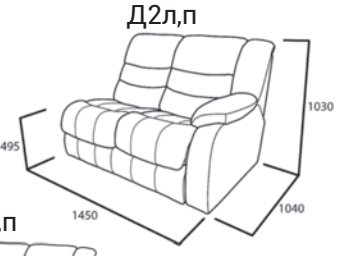

Д3н

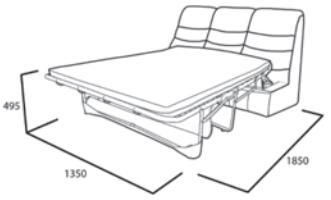

Д3л,п

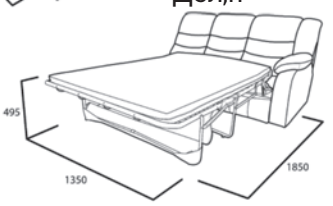

КРоG

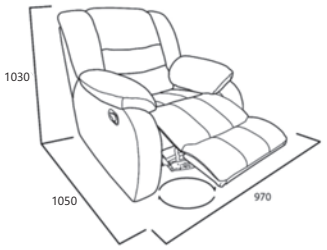

УК

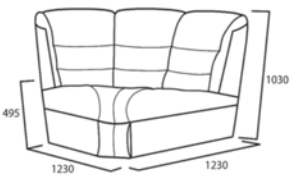

КРоR

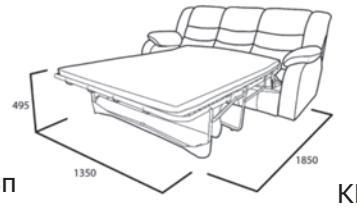

ОТл+Д2п

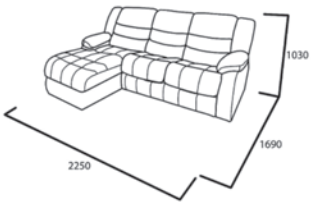

КРлR+УК+Д2п

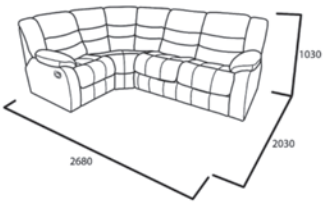

КРл+УК+Д3п

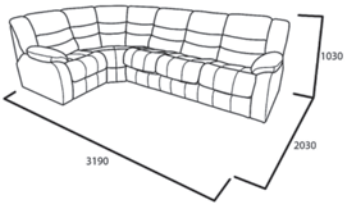

КРл+УК+Д2п

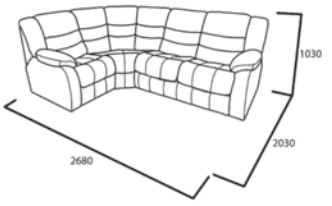

КРлR+УК+Д3п

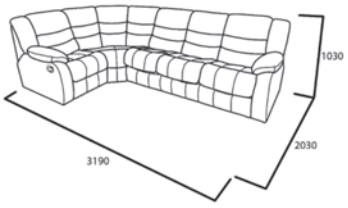

КРл+УК+Д2н+ОТп

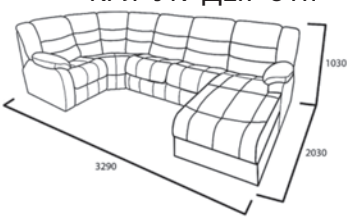

КРл+УК+Д3н+ОТп

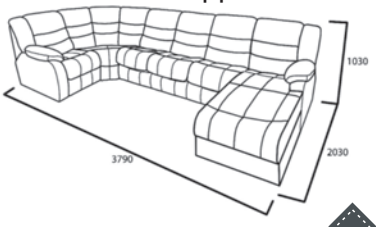

гарантия | соединение «No-Creac» | мягкость и комфорт | блок независимых пружин

диван POMPEI

Внутреннее содержание:
сочетание двух видов пружин: блока независимых пружин и пружинной змейки, укрепленной мебельными ремнями

Спинка и сиденье: высокоэластичный пенополиуретан.
Чехлы: на маленьких подушках съемные

Ножки: 5 см, дерево (венге, белый, бук натуральный)

Боковины: сверху оснащены МДФ накладками (венге, белый ясень, дуб натуральный). Могут быть цельными или с полочкой

• **Короба:** в модуле «оттоманка», облагорожен ЛДСП

• **Механизм раскладывания:** «Дельфин»

• **В комплект входят:** 2 подушки-думочки

Мягкость:
спинка
сиденье

диван POMPEI

Д2л,п, Lc

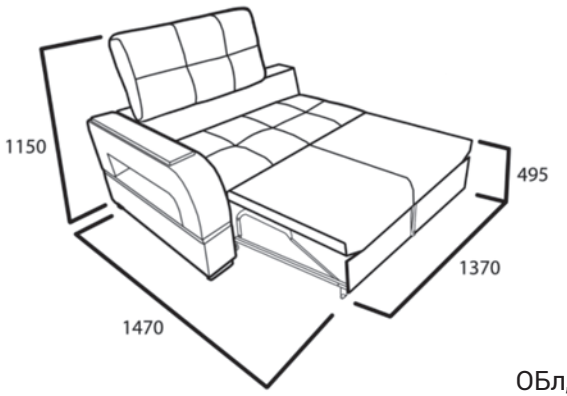

Д2л,п, Lc

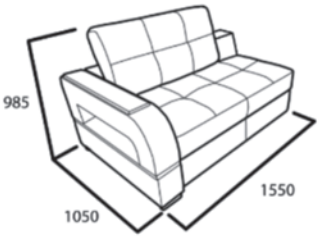

ОБл,п, Lc

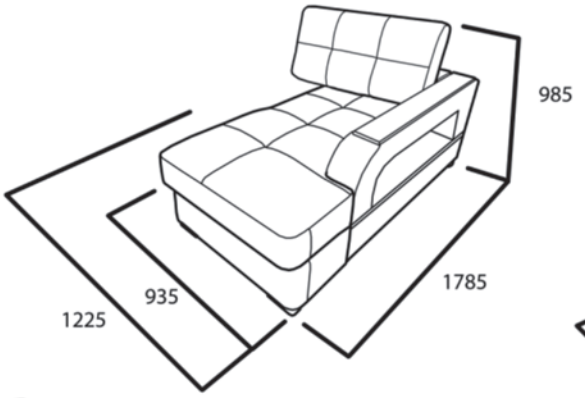

ОБл,п

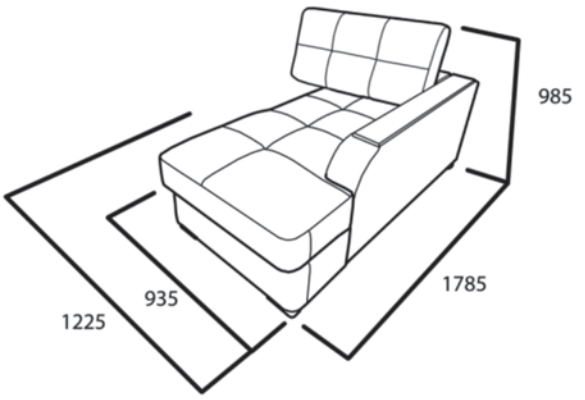

Д2л,п

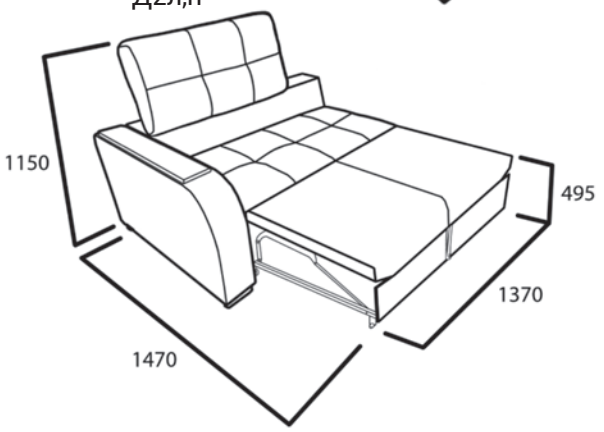

Д2л,п + ОБл,п

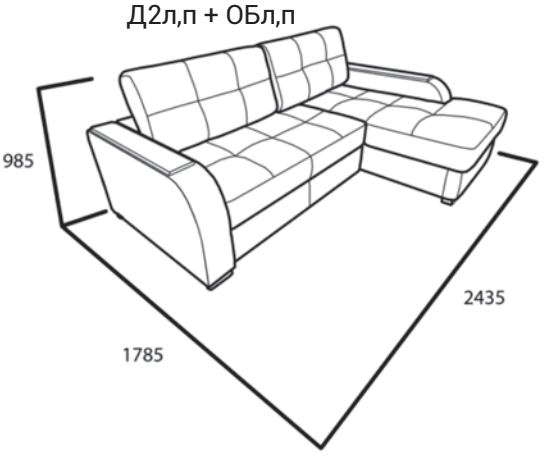

Д2л,п, Lc + ОБл,п, Lc

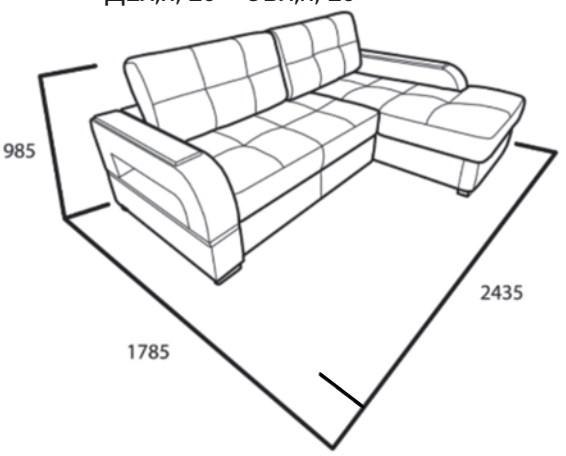

Д2л,п + ОБл,п

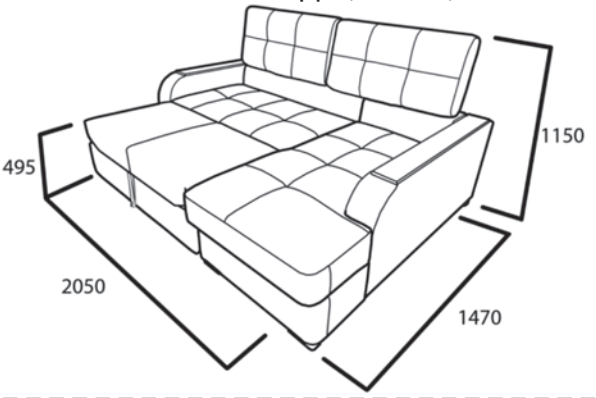

гарантия

соединение «No-Creac»

мягкость и комфорт

диван MODERNO

Внутреннее содержание: пружина-змейка, укрепленная мебельными ремнями, на прочном каркасе

Спинка и сиденье: высокоэластичный пенополиуретан

Короба: в модулях «кресло» и «оттоманка». Короба облагорожены ЛДСП

• **Чехлы:** съемные на подушках спинки

Ножки: 10 см, дерево (белый, венге, дуб натуральный, орех темный)

• **Механизм раскладывания:** «Дельфин»

Мягкость:
сиденье

MALITTA

ДИВАНЫ С ЕВРОПЕЙСКИМ КОМФОРТОМ

диван MODERNO

КУн

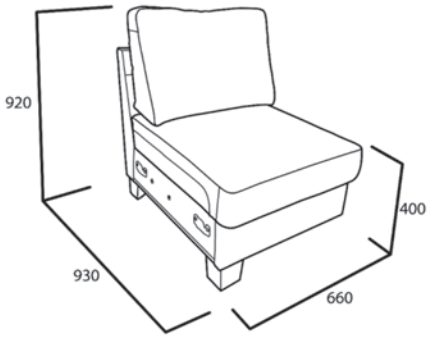

КРн

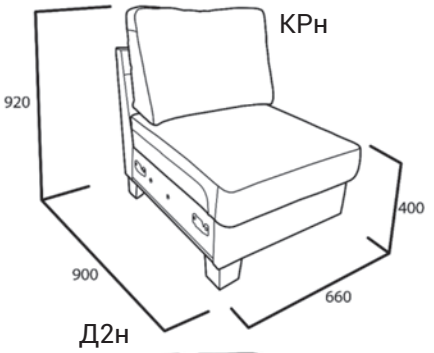

УП

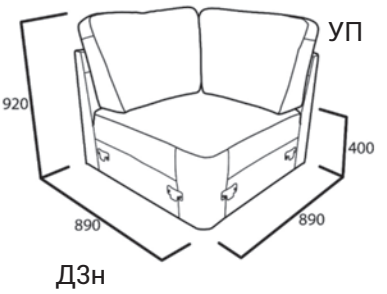

Бл+КРн+Бп

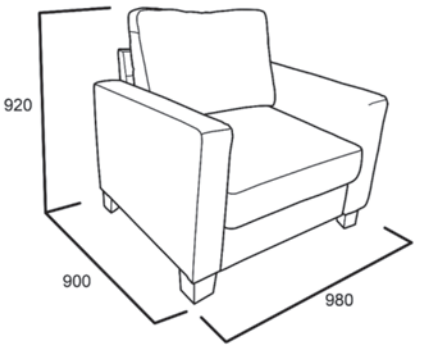

Д2н

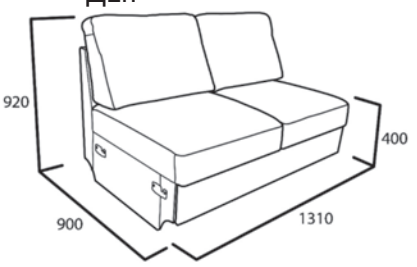

Д3н

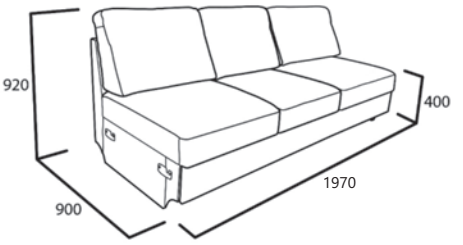

Д2н

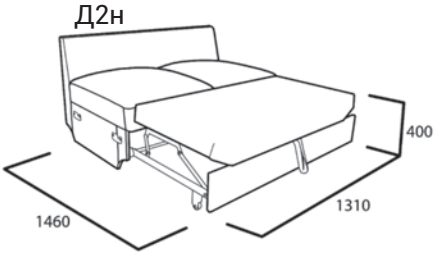

Д3н

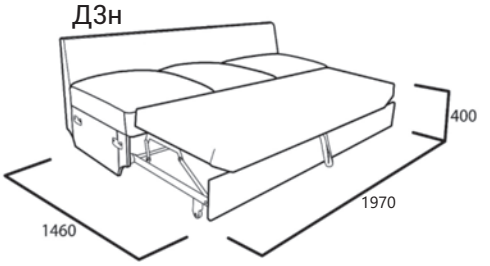

Бл+Д2н+КРн+Бп

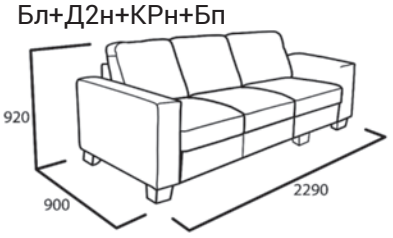

Бл+Д2н+Бп

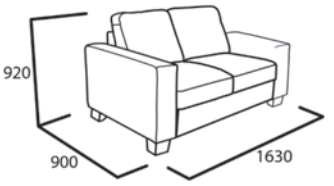

Бл+Д3н+КРн+Бп

Бл+ОТн+Д3н+УП+КУн+Бп

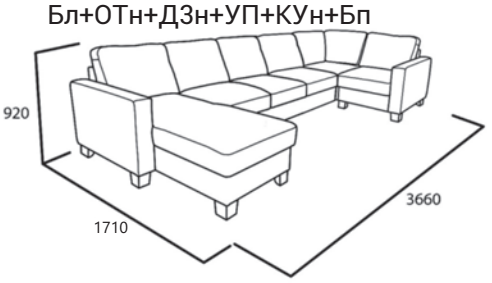

Бл+Д2н+УП+КУн+Бп

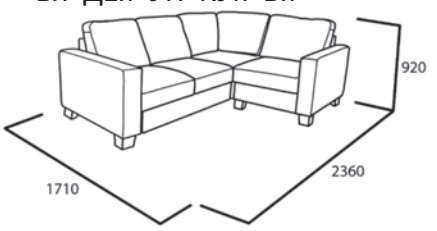

Бл+ОТн+Д2н+Бп

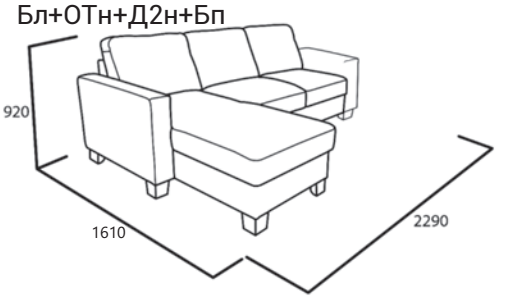

Бл+ОТн+Д3н+Бп

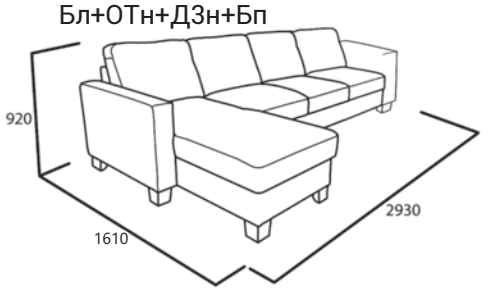

Бл+Д3н+Бп

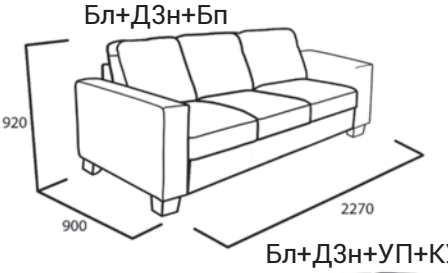

ОТн

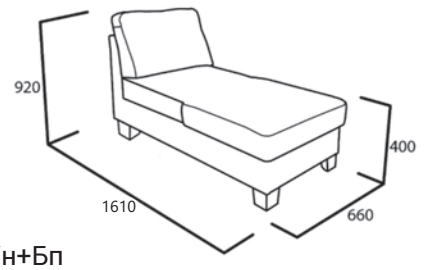

Бл+ОТн+Д2н+УП+КУн+Бп

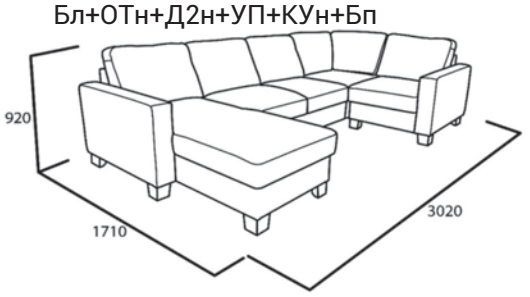

Бл+Д3н+УП+КУн+Бп

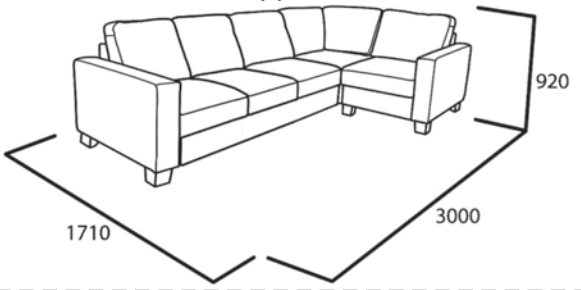

Бл,п

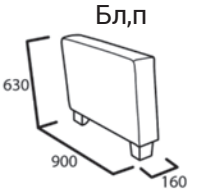

гарантия | соединение «No-Creac» | мягкость и комфорт | блок независимых пружин

диван LA PASS

Внутреннее содержание: (включая пуф!) блок независимых пружин и пружинная змейка, укрепленная мебельными ремнями на прочном каркасе

Спинка и сиденье: высокоэластичный пенополиуретан

• **Чехлы:** съемные на подушках спинки

Ножки: 1,5 см, черный пластик
Механизм раскладывания: «Тик-так»
Дополнения к модели: пуф

Короба: в основании дивана и кресле. Короба облагорожены ЛДСП

Мягкость:
спинка
сиденье

диван LA PASS

ПУ

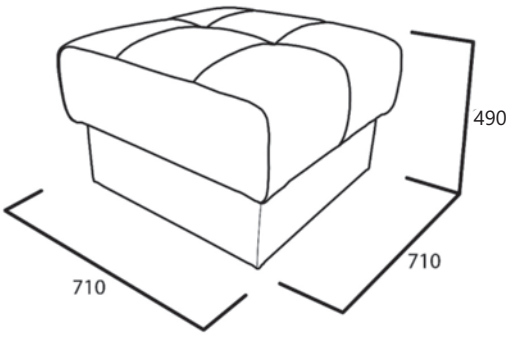

КРо

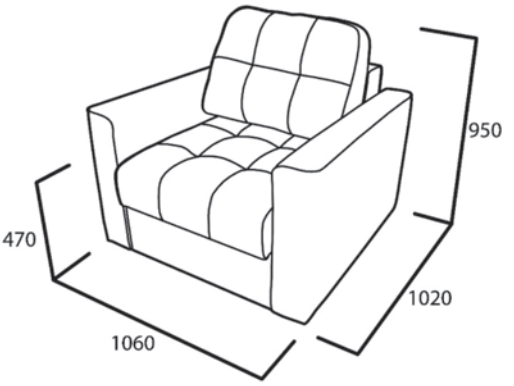

ДБо

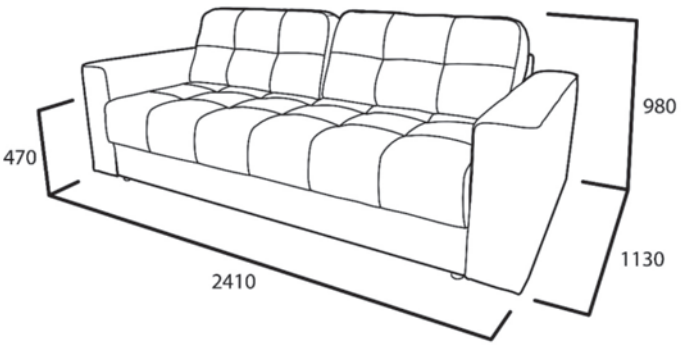

ДБо

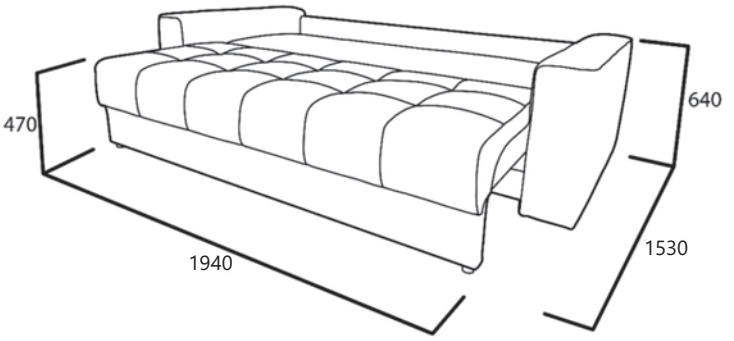

гарантия | соединение «No-Creac» | ортопедическое основание

диван BERGAMO

Внутреннее содержание: ортопедическое основание из березовых лат на металлическом каркасе

Спинка и сиденье: высокоэластичный пенополиуретан.
Чехол: полностью съемный на всем диване

• **Дополнения к модели:** думочки (50*50 см.)

Ножки: 3 см, черный пластик
Механизм раскладывания: «Аккордеон»

Короба: в основании дивана и кресла - по желанию клиента. Короба облагорожены ЛДСП.

Мягкость:
спинка
сиденье

диван BERGAMO

КРо - спальное место

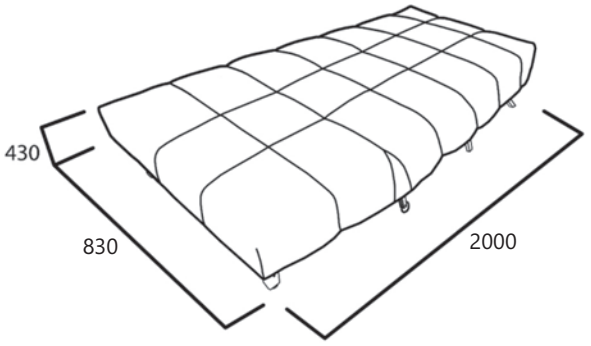

КРо

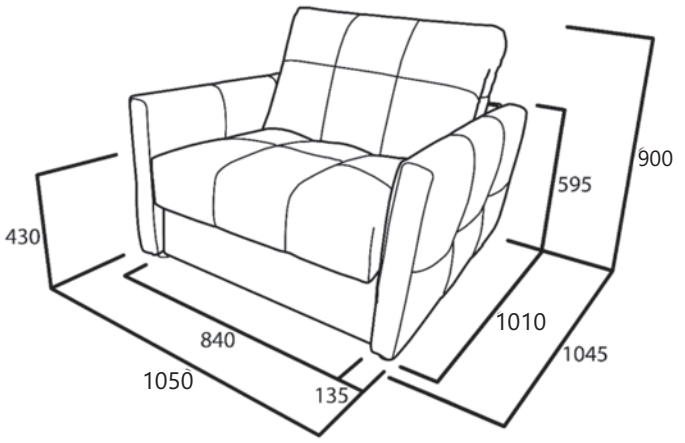

Д2о - спальное место

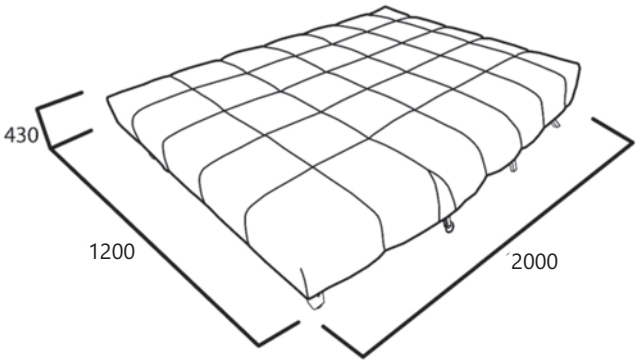

Д2о

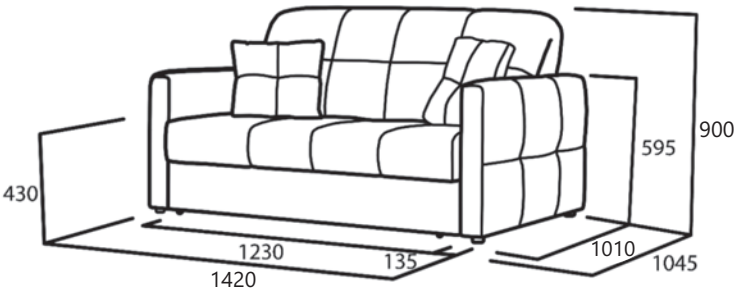

ДБо - спальное место

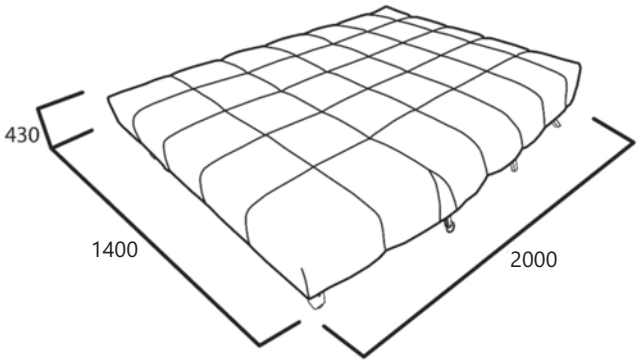

ДБо

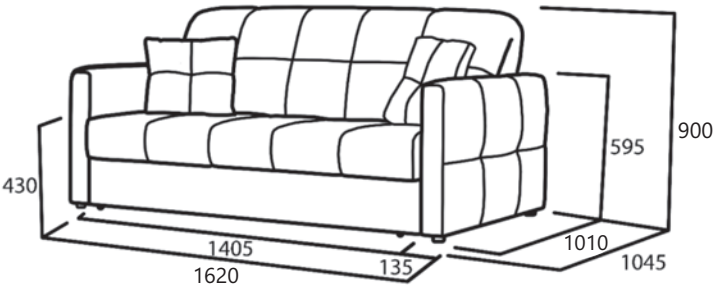

Д3о - спальное место

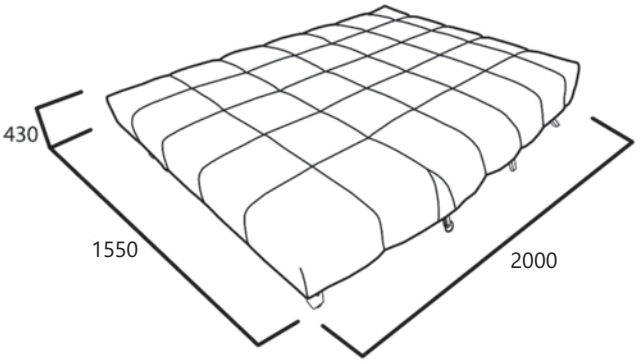

Д3о

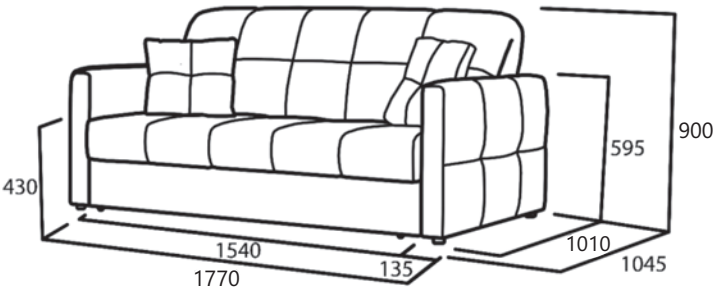

гарантия | соединение «No-Creac» | мягкость и комфорт

диван BENSON

Внутреннее содержание: мебельные ремни и пружинная змейка на прочном каркасе

• **Ножки:** 3 см, черный пластик

Спинка и сиденье: высокоэластичный пенополиуретан

Дополнения к модели: пуф, подушки (17x76 см. h = 9см.), подушки-боковины (54x28 см. h = 9см.)

Чехлы: съемные на на лежаках, подушках-боковинах и подушках

• **Механизм раскладывания:** «Пума»

Короба: в модулях «кресло» , «оттоманка» и «пуф». Короба облагорожены ЛДСП

Мягкость:
лежаки

диван BENSON

ПУ

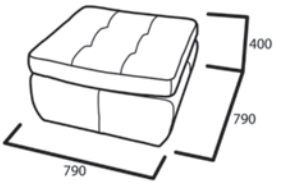

КРн

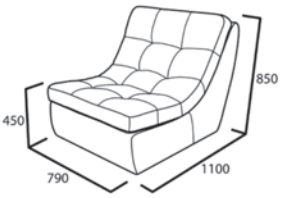

Бл+Д2о+Бп

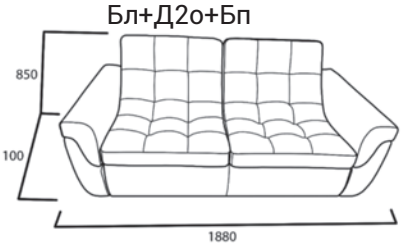

ОТн

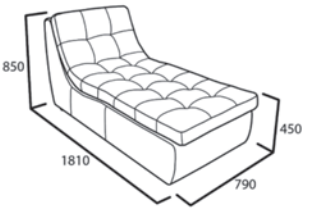

КРнRE

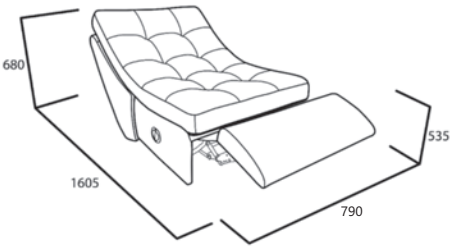

КРнRE

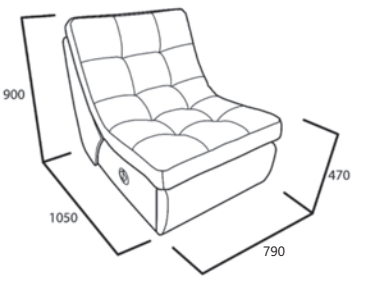

Бл(п)

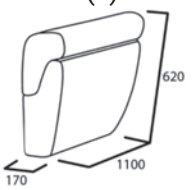

Д2о

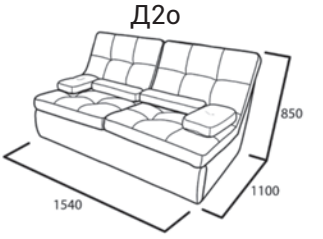

Д2о

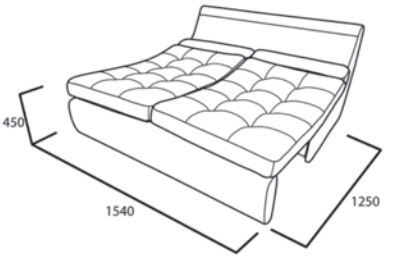

УК

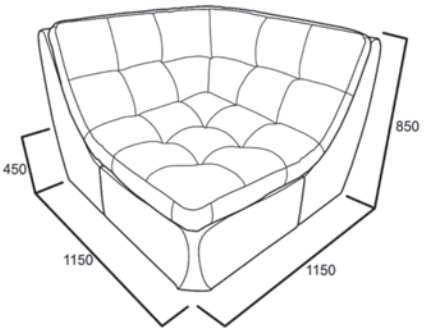

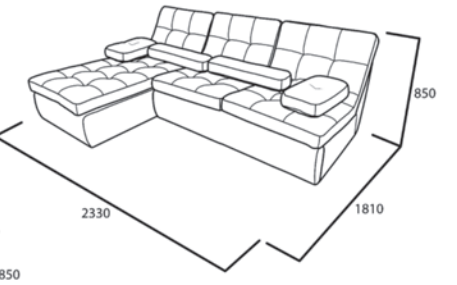

КРн+УК+Д2о+Бп

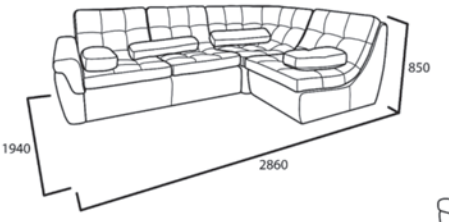

ОТн+Д2о+Бп

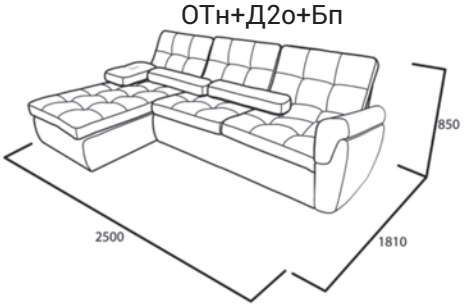

КРн+УК+Д2о+ОТн+Бп

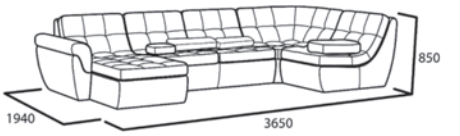

Бл,п+КРн+УК+Д2о+ОТн

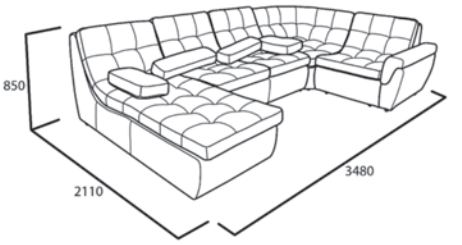

КРн+УК+Д2о+ОТн

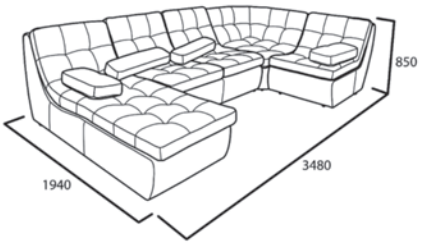

КРн+УК+Д2о

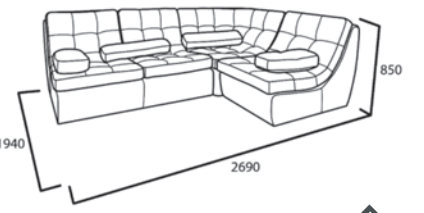

гарантия

соединение «No-Creac»

мягкость и комфорт

диван NOSTRO

Внутреннее содержание: мебельные ремни и пружинная змейка на прочном каркасе

Короба: в модулях «кресло» и «оттоманка». Короба облагорожены ЛДСП

Спинка и сиденье: высокоэластичный пенополиуретан.
Чехлы: съемные на подушках спинки

• **Механизм раскладывания:** «Дельфин»

Ножки: дерево (венге, белый, бук натуральный, орех темный)

Мягкость:
сиденье

диван NOSTRO

КУн

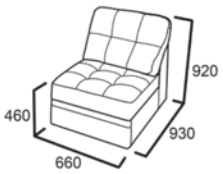

КРн

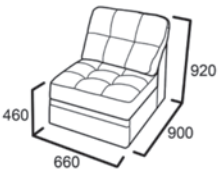

УП

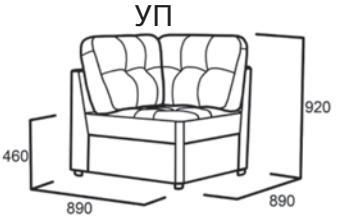

Бл,п

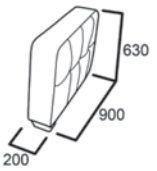

Д2н

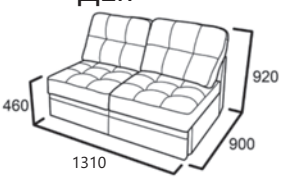

Бл+Д2н+Бп

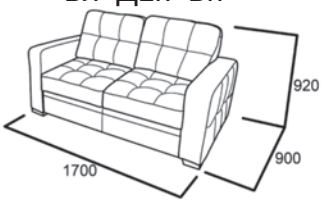

ОТн

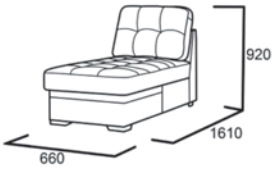

Бл+Д3н+Бп

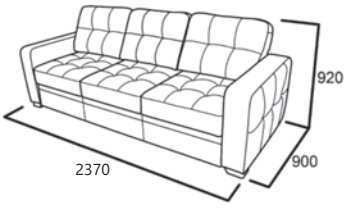

Д3н

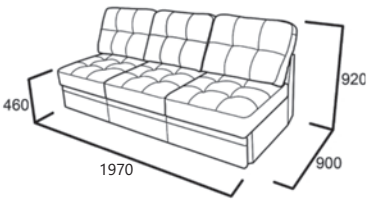

Бл+КРн+Бп

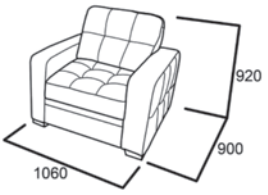

Бл+Д3н+КРн+Бп

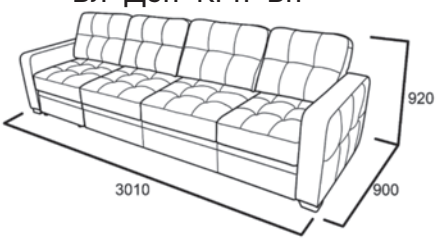

Бл+Д2н+КРн+Бп

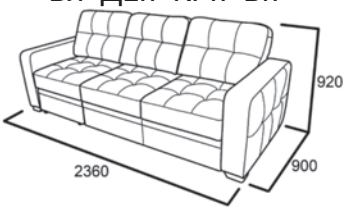

Бл+Д2н+УП+КУн+Бп

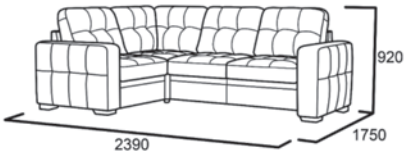

Бл+ОТн+Д3н+Бп

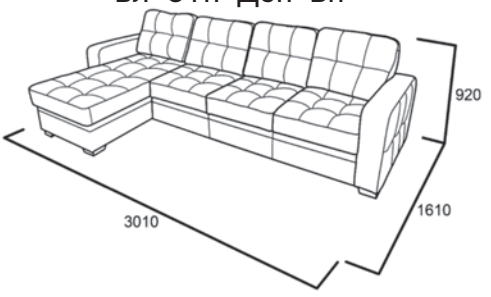

Бл+ОТн+Д2н+Бп

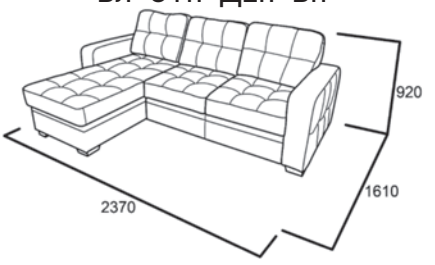

Бл+ Д3н+УП+КУн+Бп

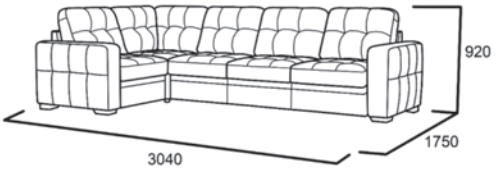

ПУ

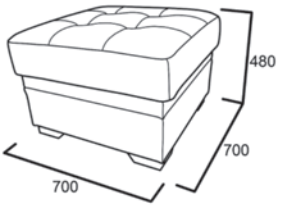

Бл+ОТн+Д2н+УП+КУн+Бп

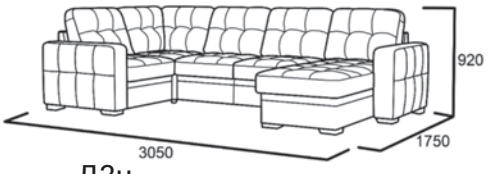

Д2н

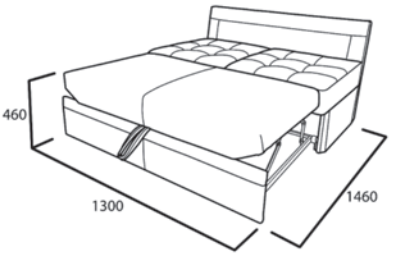

Д3н

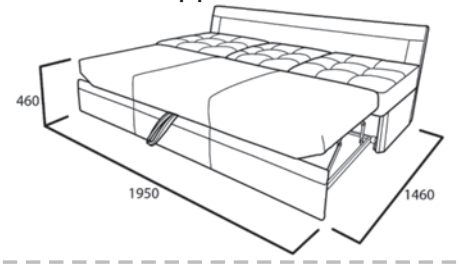

Бл+ОТн+Д3н+УП+КУн+Бп

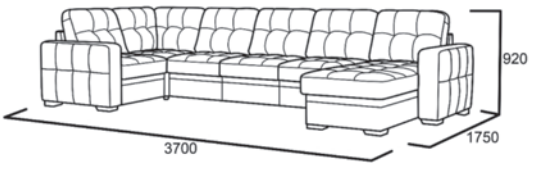

гарантия | соединение «No-Creac» | мягкость и комфорт | ортопедическое основание

диван DI ESTE

Внутреннее содержание: несколько видов пенополиуретана с блоком независимых пружин и мебельными ремнями на ортопедическом основании

Чехлы: съемные только в модулях ДБл(п) и ДБо на подушках сиденья

Спинка: 100% синтепух
Сиденье: несколько видов пенополиуретана

Ножки: 5 см, черный пластик
Модульность: ДБл(п), ДБо, КРо, ОТл(п)
Механизм раскладывания: «Седафлекс»

Короба: в модулях «кресло» и "оттоманка". Короба облагорожены ЛДСП

Мягкость:
спинка
сиденье

диван DI ESTE

ДБл.п

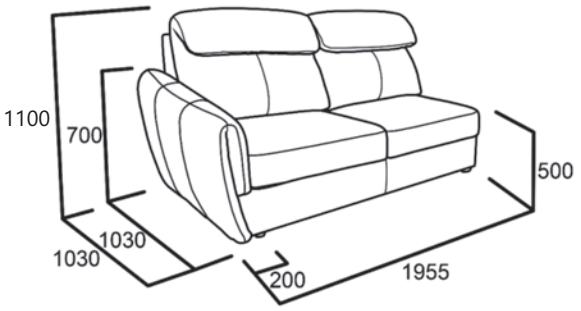

КРо

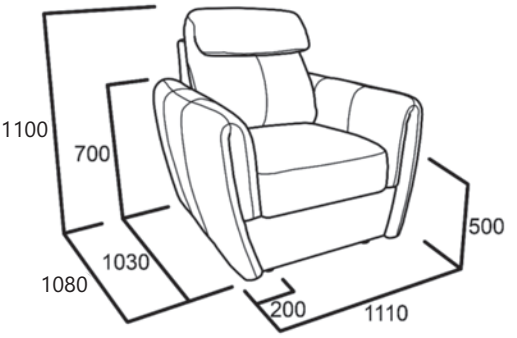

ДБл,п

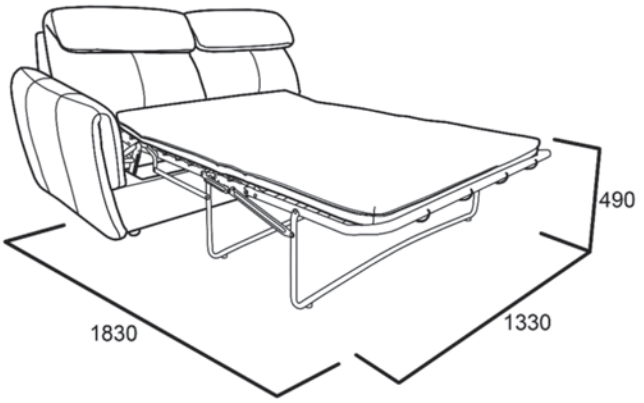

ДБо

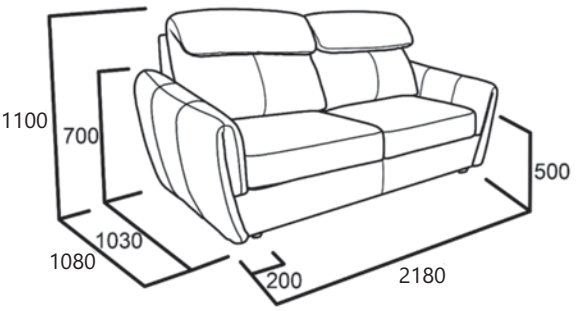

ДБл,п+ОТл,п

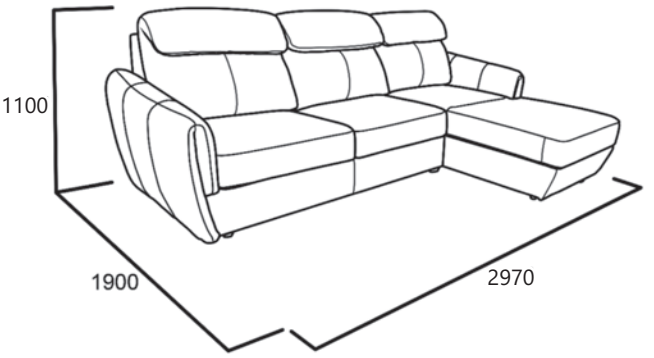

ДБо

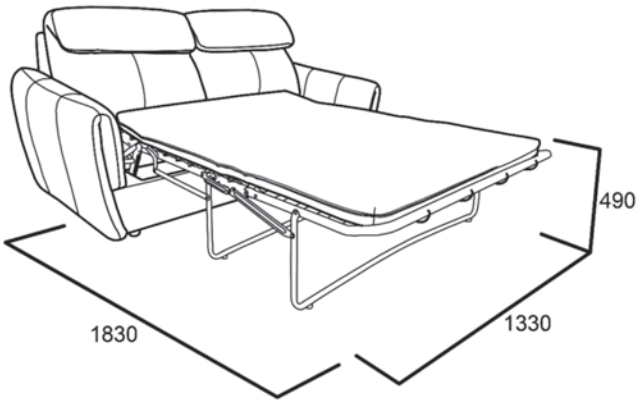

ОТл,п

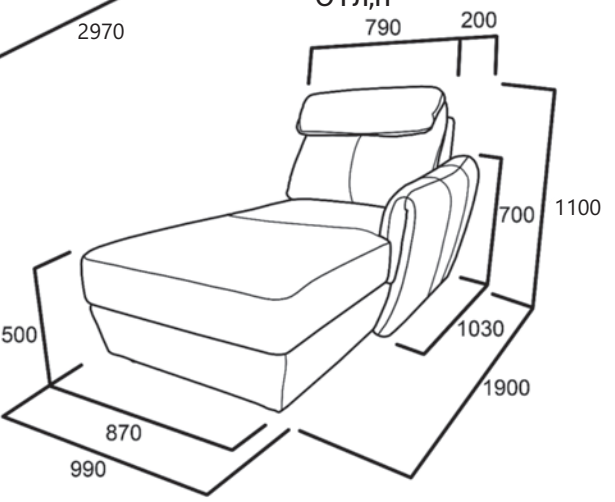

гарантия | соединение «No-Creac» | мягкость и комфорт | ортопедическое основание | блок независимых пружин

диван ANKONA

Внутреннее содержание: пенополиуретан с блоком независимых пружин, ортопедическое основание на металлическом каркасе

Спинка и сиденье: высокоэластичный пенополиуретан.
Чехлы: съемный чехол на диване и на думочках

Короба: в основании дивана и оттоманке.
Короба облагорожены ЛДСП

Дополнения к модели:
думочки (40х40см.)

Механизм раскладывания:
«Клик-кляк»

- **Ножки:** 5 см, металл (хром)

Мягкость:
спинка
сиденье

диван ANKONA

ОТн

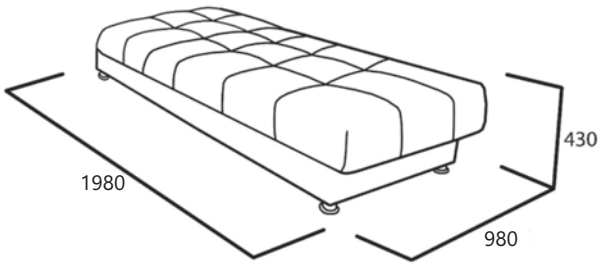

ОТн

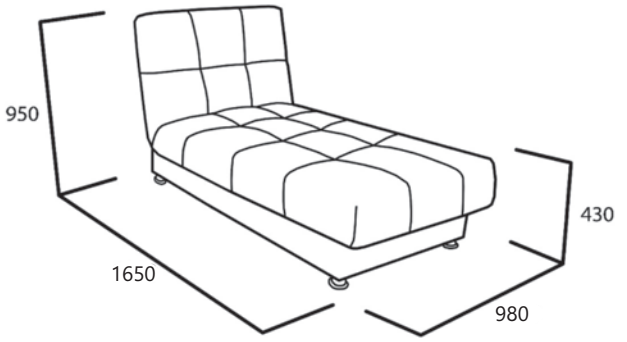

ДЗн

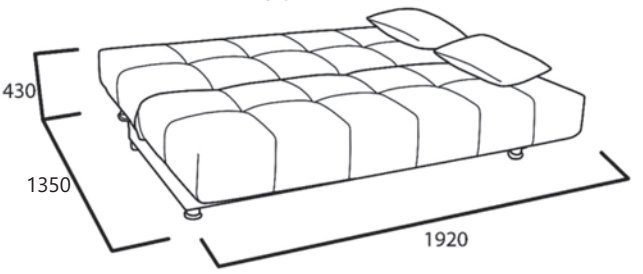

ДЗн+ОТн

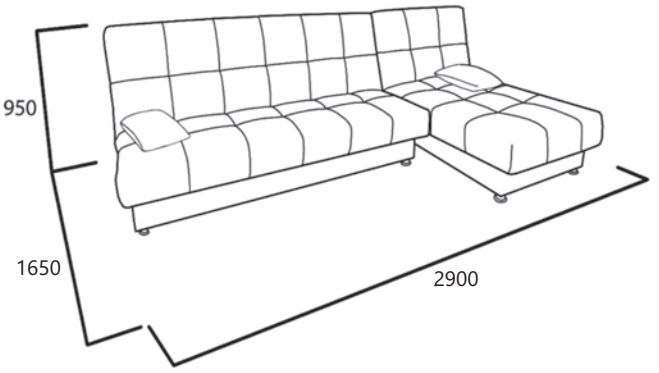

ДЗн

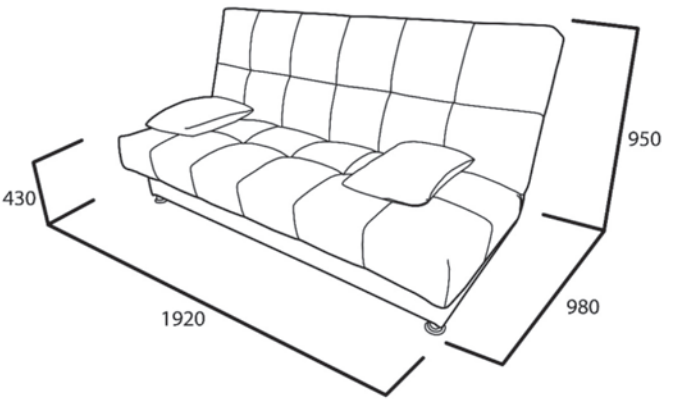

гарантия

соединение «No-Creac»

мягкость и комфорт

кресло CONTI

Внутреннее содержание: сосновый каркас, укрепленный мебельными ремнями
Спинка и сиденье: высокоэластичный пенополиуретан, синтепон

Чехлы: съемные на подушке сиденья и на подушке-думочке

Ножки: 26,5 см, дерево (белый, венге, бук натуральный, орех темный)
В комплект входит: подушка (20х40 м.)

КРо

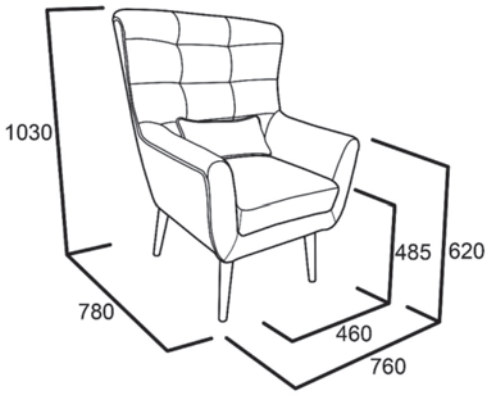

Мягкость:
спинка
сиденье

гарантия | соединение «No-Creac» | мягкость и комфорт

кресло МОСА

Внутреннее содержание: сосновый каркас
Спинка и сиденье: высокоэластичный пенополиуретан, синтепон

Ножки: 33 см, резное дерево (белый, венге, бук натуральный, орех темный)

КРо

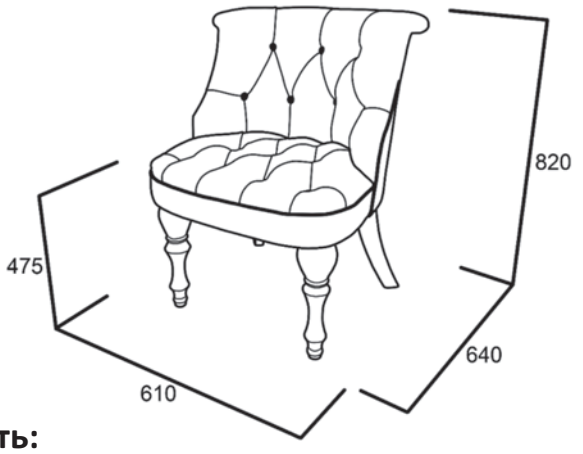

Мягкость:
спинка
сиденье

гарантия

соединение «No-Creac»

мягкость и комфорт

кресло-качалка VEGA

Внутреннее содержание: прочный каркас, укрепленный мебельными ремнями
Спинка и сиденье: высокоэластичный пенополиуретан, синтепон

Чехлы: съемные на подушке сиденья и на подушке-думочке

Ножки: 26,5 см, дерево (белый, венге, бук натуральный, орех темный)
Дополнения к модели: подушка (20*40 м.)

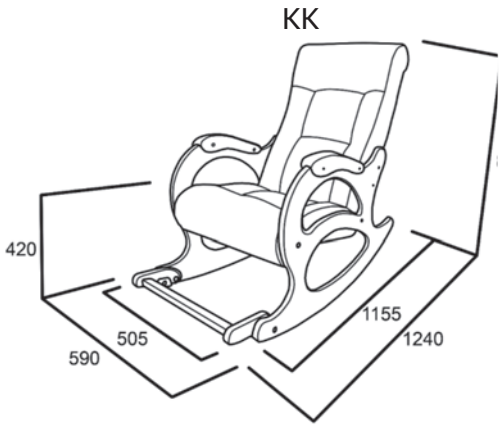

Мягкость:
спинка
сиденье

MALITTA

ДИВАНЫ С ЕВРОПЕЙСКИМ КОМФОРТОМ

Диваны MALITTA с европейским комфортом вы можете приобрести в наших салонах по адресам:

г. Барнаул, ТВК Республика, пр. Космонавтов, 6Г
Телефон: **+7 923 492-03-00**
г. Барнаул, ТЦ DOMMER, Павловский тракт, 166
Телефон: **+7 923 632-03-00**
г. Барнаул, ТЦ Москва, Павловский тракт, 251Ж
Телефон: **+7 929 342-03-00**
г. Барнаул, ТЦ Алтай, просп. Космонавтов, 6В
Телефон: **+7 923 493-03-00**

г. Белово, ул. Советская, 122А
Телефон: **+7 952 168-28-68**
г. Кемерово, ТЦ «Сити Дом», ул. Терешковой, 41/6
Телефон: **+7 923 530-10-50**
г. Кемерово, ТЦ Мебельеро, Советский просп., 25А
Телефон: **+7 929 350-83-00**
г. Ленинск-Кузнецкий, ТЦ «Фабрика», ул. Телефонная, 13
Телефон: **+7 904 372-22-72**
г. Новокузнецк, ТВК «Маяк», пр. Курако, 49, корп. 1А
Телефон: **+7 904 374-00-00**

г. Новокузнецк, ТЦ «Мебель Сити», ул. Хлебозаводская 5
Телефон: **+7 923 620-90-60**
г. Новокузнецк, ТЦ «Мама Мебель», ул. Транспортная ул., 85
Телефон: **+7 904 373-35-33**
г. Прокопьевск, ТЦ «Победа», ул. Гайдара, 41
Телефон: **+7 904 370-38-00**
г. Томск, ТЦ Экстра, ул. Герцена, 68, стр2
Телефон: **+7 923 611-03-00**

или в салонах наших дилеров:

г. Абакан, ЦУМ
ул. Пушкина д. 127
8-963-201-11-23
г. Анапа, салон "Rivalli / Malitta"
Анапское шоссе 20
8-918-640-35-75
г. Ангарск, ТЦ "Домашний", салон "Lantis Home", 1 этаж, Ленинградский проспект, 1/1
8-924-703-28-78
ПГТ Бачатский, маг."Товары для дома "Идиллия", ул. 50 лет Октября, 3
8-923-505-85-96
г. Братск, маг."Свой угол", ул. Мира, 52 а
8 (3953) 417-417
г. Воронеж, ТЦ "ЦДМ", Урицкого, 70
8-951-858-77-00
г. Владикавказ, мебельный салон "Грандмебель", ул.Гадиева, д.81 а
8-928 066-99-77
г. Губкин, ТЦ Атриум, салон мебели «Новый Век», ул. Севастопольская, д. 101а
8-908-788-44-62; 8-908-781-08-48
г. Евпатория, маг. "Престиж Мебель"
ул. Чапаева, д. 59 а
8-978-713-52-56
г. Екатеринбург, салон "HOME collection". Верх-Исетский бульвар, 13, оф. 105
8-922-170-98-01
г. Иркутск, ТЦ " Акцент" на "Фортуне", салон Lantis Home, 1 этаж
ул.Октябрьской Революции, 1
8-924-820-58-00
г. Иркутск, ТЦ "Версаль", салон "Ira", 3 этаж
ул. Академическая, 31
8-924-828-47-06
г. Киселёвск, ТЦ "Калина", маг. "Дом Росса"
Западный проезд, 3
8 (951) 587-76-02

г. Киселевск,ТЦ Калина, салон "Елена"
Западный проезд, 3
8-905-993-46-82
г. Краснодар, аул Новая Адыгея, маг. "XL mebel", Тургеневское шоссе, 13
8-918-333-33-24
г. Красноярск, ТК "Атмосфера Дома", салон "Rummix", ул. Вавилова 1 /стр. 39
8-391-205-25-55
г. Красноярск, ТК "Командор"
ул. 78 Добровольческой Бригады, 12
8-391-205-08-88
ПГТ Красный Брод, ТЦ "Маяк", салон "Мебель Росса", ул. Новая, 35
8-953-064-34-01
г. Магадан, 2-ой км основной трассы, ТЦ "Моремолл", салон "Ormatek", 2-ой этаж
Пролетарская, 43
8-914-867-15-65
г. Междуреченск, ТЦ "Парк Мебели", салон "Мебель Люкс", пр. Строителей 48/6
8(38475) 6-49-43
г. Москва, салон "Белый куб", Ленинградское шоссе, 25, 3-й этаж
8-960-372-26-24
г. Москва, ТЦ "Армада"
ул. Кировоградская, д 11, кор. 1
8-916-744-09-73
г. Мыски, ТЦ "Водолей", маг. "Обои"
Энергетиков, 4
8-961-727-89-59
г. Мыски, ТЦ "Водолей", салон "Уютный Дом", Энергетиков, 5
8-951-171-80-88
г. Нальчик, маг. "Престиж мебель"
ул. Осетинская, 106
8-928-715-15-15, 8-928-083-00-72

г. Нижневартовск, ТД "Ланкорд", 2 этаж
ул. Мира д, 4П
8-917-419-70-35
г. Новосибирск , торговый город "Левобережный", кор. 2 салон "Академия Мебели"
ул. Сибиряков Гвардейцев 49/1 кор. 2
8-913-903-73-79
г. Новосибирск, ТЦ "Большая Медведица", 2 этаж, сектор 48, ул. Светлановская, 50
8-913-903-73-79
г. Осинники, маг "Зодиак"
ул. 50 лет Рудника, 8
8-913-135-51-15
г. Прокопьевск, маг. "Дом Росса"
переулок Коксовай, 2а
8(3846) 61-76-76
г. Славгород, салон "Нейфельд"
Володарского, 145
8-996-500-65-30
г. Таштагол, маг."Мебель"
ул. Ноградская, 9/1
8-913-319-08-08
г. Томск, ТЦ "Гипер", салон "Red apple"
ул. Пушкина, 59/1
8-901-612-10-25
г. Улан-Удэ, склад " Мебельный Рай", ул.Трактовая, 1/1
8-902-167-92-58
г. Уфа, ТЦ "Радуга"
Индустриальное шоссе, 44/3
8-987-601-22-91
г. Химки, Московская обл., магазин "Мебель", ул Нахимова 12
8-903-203-21-11
г. Юрга, маг."Энергия Уюта"
ул. Ленинградская, дом № 1
8 (38451) 474-40, 474-50

Почему выбирают нас?

19 лет успешной работы!

Сотрудничество с ведущими итальянскими дизайнерами!

Гарантия 5 лет

Европейское качество

Консультация дизайнера

Гибкая система скидок

Бесплатная доставка

MALITTA

ДИВАНЫ С ЕВРОПЕЙСКИМ КОМФОРТОМ

malitta.ru

malitta_mebel

8 923 503 03 00