Карлет

Широкая удобная кровать Карлет — новое современное решение от дизайнеров ANDERSSEN.

Она гарантирует комфортный и здоровый сон, ведь в основании располагается ортопедическая латная решетка и матрас итальянского бренда LineaFlex.

Металлокаркас с подъемным механизмом открывает доступ в просторный бельевой ящик с ламинированным покрытием. Мягкое изголовье имеет три варианта высоты, а декоративная простежка выполняется в виде волны или ромба.

Обивка кровати Карлет является съемной и подбирается в интерьер из богатой коллекции эксклюзивных тканей ANDERSSEN.

НОВИНКА
СЕЗОНА ‘19

Карлет

КАРЛЕТ КРОВАТЬ

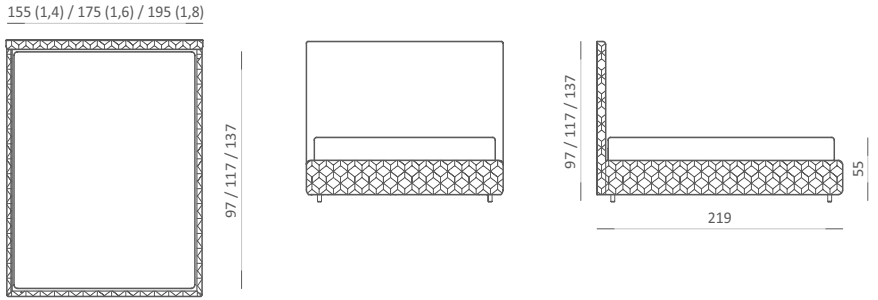

Фабрика-производитель современной мягкой мебели
ANDERSSEN — ООО «Открытие»
125438, Россия, г. Москва, ул. Автомоторная, д. 6 «Б», стр. 8

Гарантия на всю выпускаемую мебель — 18 месяцев от даты изготовления.

Фабрика оставляет за собой право на модификацию изделий, улучшающую их эксплутационные свойства, без предварительного уведомления. Изображенные и описанные в настоящем каталоге модели могут быть представлены с элементами и комплектующими, которые являются дополнительными опциями.

Типография: ООО «ВЕКТОР Принт». Тираж: 10 000 шт.

Единая справочная:
+7 (495) 506-506-4

www.anderssen.ru

ANDERSSEN
диваны для семейного тепла

ANDERSSEN
диваны для семейного тепла