ZOFO

ФАБРИКА ПО ИЗГОТОВЛЕНИЮ
ДИЗАЙНЕРСКОЙ И СЕРИЙНОЙ МЕБЕЛИ

ZOFO

Вариант 2

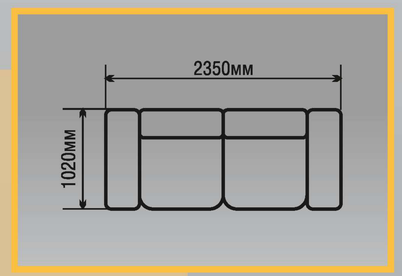

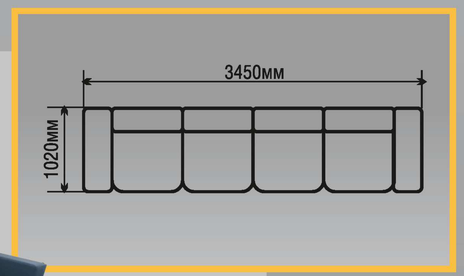

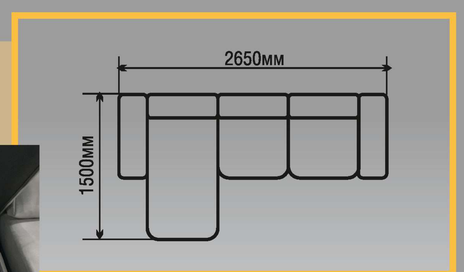

Вариант 1

ZOFO

GALAXY
Механизм тик–так с бельевым ящиком
Сидушка и спинка на пружине змейке
Габариты 2350x1020 мм
Спальное место 1900x1500 мм

ZOFO

GALAXY модульный (0,75+1,5+0,75)
Механизм тик–так с бельевым ящиком
Сидушка и спинка на пружине змейке
Габариты 3450x1020 мм
Спальное место 3000x1500 мм

ZOFO

GALAXY угловой (1,5)
Механизм тик–так, два бельевых ящика, в механизме и оттоманке
Сидушка и спинка на пружине змейке
Габариты 2650x1500 мм
Спальное место 2200x1500 мм

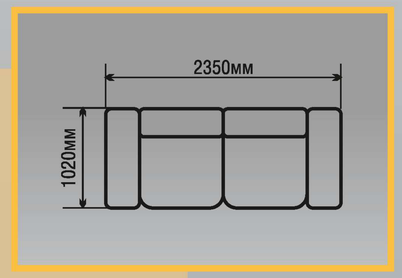

ZOFO

LISSABON
Механизм тик–так с бельевым ящиком
Сидушка и спинка на пружине змейке
Габариты 2350x1020 мм
Спальное место 1900x1500 мм

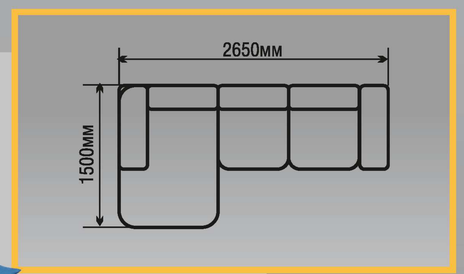

ZOFO

LISSABON угловой (тик-так 1,5)
Механизм тик–так, два бельевых ящика,
в механизме и оттоманке
Сидушка и спинка на пружине змейке
Габариты 2650x1500 мм
Спальное место 2200x1500 мм

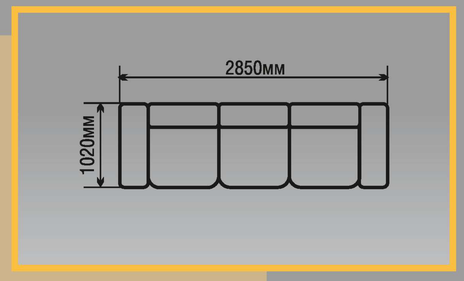

ZOFO

LISSABON модульный (1,6+0,8)
Механизм тик–так с бельевым ящиком
Сидушка и спинка на пружине змейке
Габариты 2850x1020 мм
Спальное место 2400x1500 мм

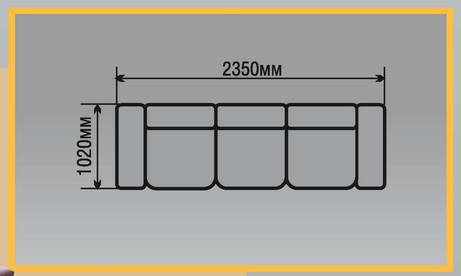

ZOFO

LONDON

Механизм тик–так с бельевым ящиком
Сидушка и спинка на пружине змейке
Габариты 2350x1020 мм
Спальное место 1900x1500 мм

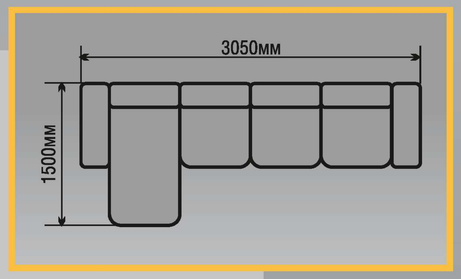

ZOFO

LONDON угловой (тик-так 1,9)

Механизм тик–так, два бельевых ящика,
в механизме и оттоманке
Сидушка и спинка на пружине змейке
Габариты 3050x1500 мм
Спальное место 2600x1500 мм

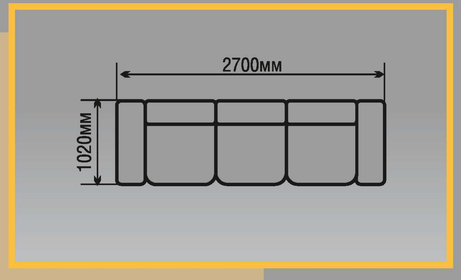

ZOFO

LONDON модульный (0,75+1,5)

Механизм тик–так с бельевым ящиком
Сидушка и спинка на пружине змейке
Габариты 2700x1020 мм
Спальное место 2250x1500 мм

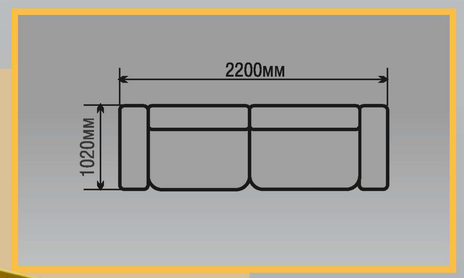

ZOFO

SOFT
Механизм тик–так с бельевым ящиком
Сидушка и спинка на пружине змейке
Диван на высоких опорах 100 мм
Габариты 2200x1020 мм
Спальное место 1900x1500 мм

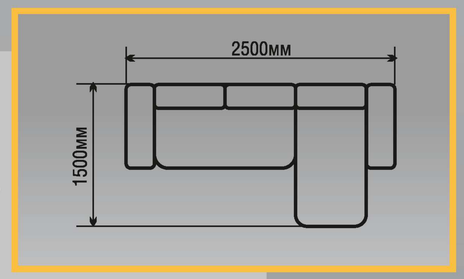

ZOFO

SOFT угловой (1,50)
Механизм тик–так, два бельевых ящика,
в механизме и оттоманке
Сидушка и спинка на пружине змейке
Диван на высоких опорах 100 мм
Габариты 2500x1500 мм
Спальное место 2200x1500 мм

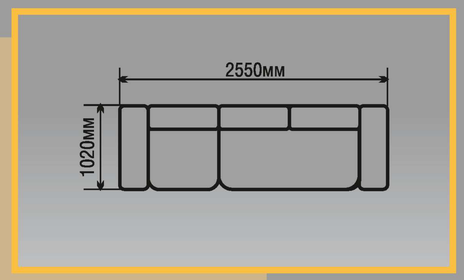

ZOFO

SOFT модульный (0,75+1,5)
Механизм тик–так с бельевым ящиком
Сидушка и спинка на пружине змейке
Диван на высоких опорах 100 мм
Габариты 2550x1020 мм
Спальное место 225x1500 мм

ZOFO

SCARLETT

Механизм тик–так с бельевым ящиком
Сидушка и спинка на пружине змейке
Габариты 2350x1020 мм
Спальное место 1900x1500 мм

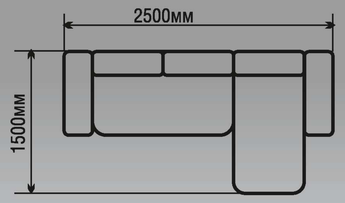

ZOFO

SCARLETT угловой (1,5)

Механизм тик–так, два бельевых ящика,
в механизме и оттоманке
Сидушка и спинка на пружине змейке
Габариты 2650x1500 мм
Спальное место 2200x1500 мм

ZOFO

SCARLETT модульный (0,9+1,9)

Механизм тик–так с бельевым ящиком
Сидушка и спинка на пружине змейке
Габариты 3250x1020 мм
Спальное место 2800x1500 мм

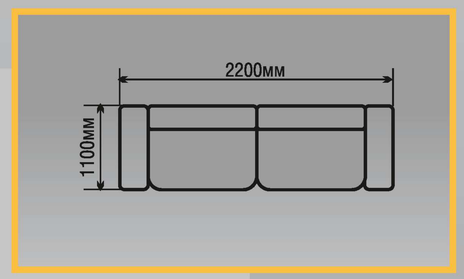

ZOFO

NEO
Механизм тик–так с бельевым ящиком
Сидушка и спинка на пружине змейке
Габариты 2200x1100 мм
Спальное место 1900x1500 мм

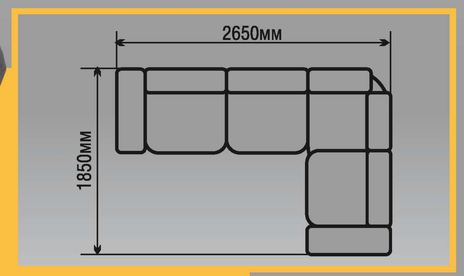

ZOFO

MILAN угловой
Механизм дельфин, бельевой ящик в полукресле
Сидушка на пружине змейке
Габариты 2650x1850 мм
Спальное место 2100x1400 мм

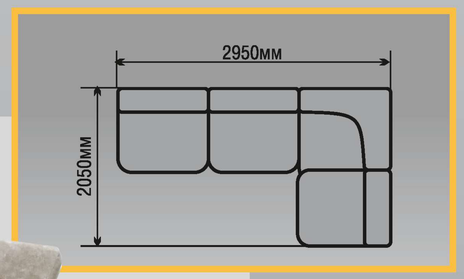

ZOFO

MARY SOLE с углом

Механизм пума, бельевой ящик в полукресле
Матрацы съемные
Модульный вариант, сидушки на пружине змейка
ППУ повышенной эластичности
Габариты 2950x2050 мм
Спальное место 2400x1400 мм

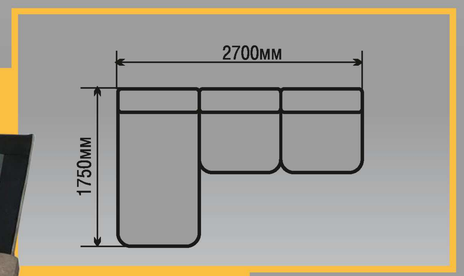

ZOFO

MARY SOLE с оттоманкой

Механизм пума, бельевой ящик в оттоманке
Матрацы съемные
Модульный вариант, сидушки на пружине змейка
ППУ повышенной эластичности
Габариты 2700x1750 мм
Спальное место 2700x1400 мм

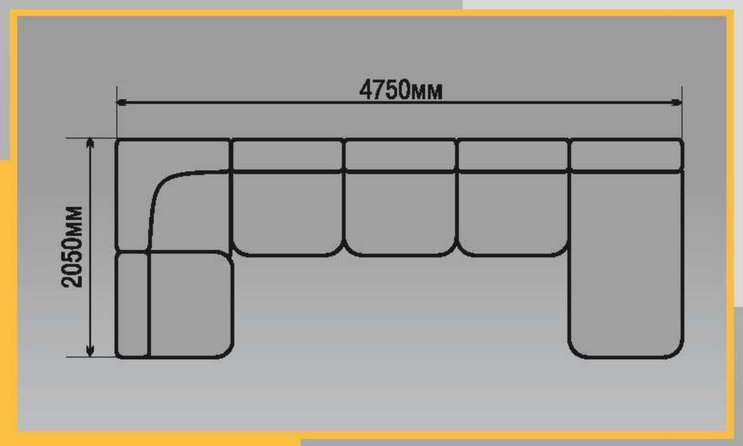

ZOFO

MARY SOLE П-образный
Механизм пума, бельевой ящик
в полукресле и оттоманке
Матрацы съемные
Модульный вариант, сидушки на пружине змейка
ППУ повышенной эластичности
Габариты 2050x4750x1750 мм
Спальное место 4100x1400 мм

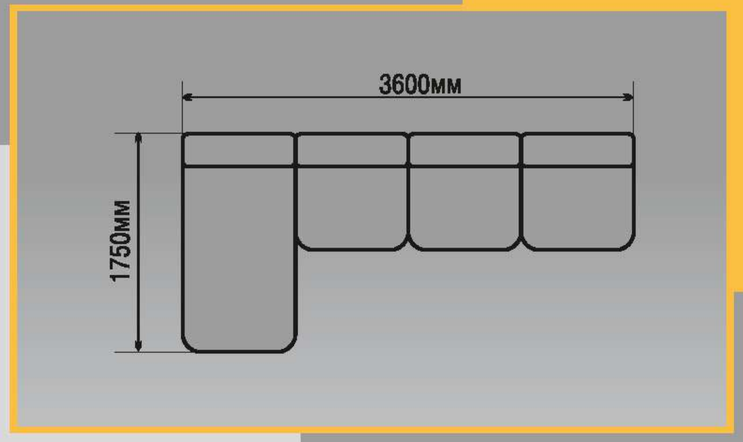

ZOFO

MARY SOLE с оттоманкой и с полукреслом
Механизм пума, бельевой ящик
в полукресле и оттоманке
Матрацы съемные
Модульный вариант, сидушки на пружине змейка
ППУ повышенной эластичности
Габариты 3600x1750 мм
Спальное место 3600x1400 мм

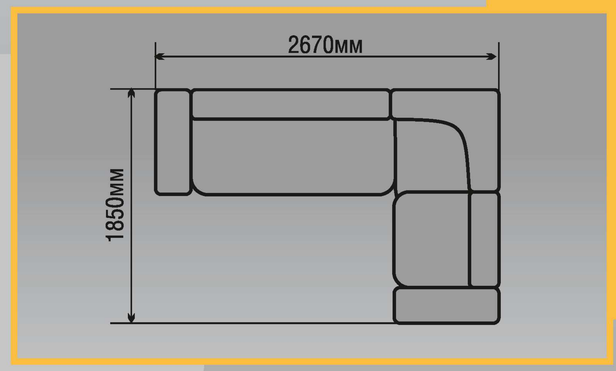

ZOFO

OLIMP с углом
Механизм дельфин,
бельевой ящик в полукресле
Модульный вариант, сидушки на пружине змейка
Габариты 2670x1850 мм
Спальное место 2000x1400 мм

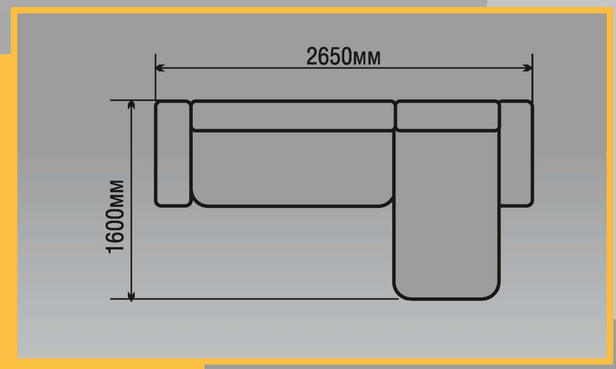

ZOFO

OLIMP с оттоманкой
Механизм дельфин,
бельевой ящик в оттоманке
Модульный вариант, сидушки на пружине змейка
Габариты 2650x1600 мм
Спальное место 2200x1400 мм

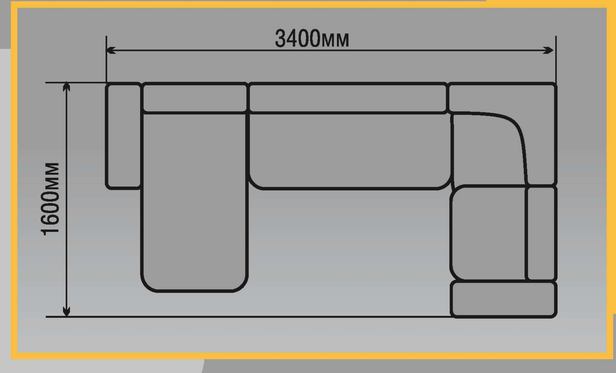

ZOFO

OLIMP П-образный
Механизм дельфин, бельевой
ящик в полукресле и оттоманке
Модульный вариант, сидушки на пружине змейка
Габариты 1600x3400x1850 мм
Спальное место 270x1400 мм

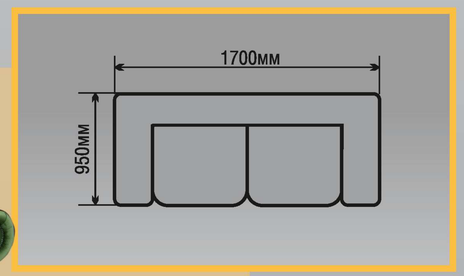

ZOFO

CHESTER 2-х местный
Возможна комплектация с механизмом Ифагрид
На спинке и подлокотниках
присутствует каретная стяжка
Габариты 1700x950 мм
Спальное место 900x2000 мм

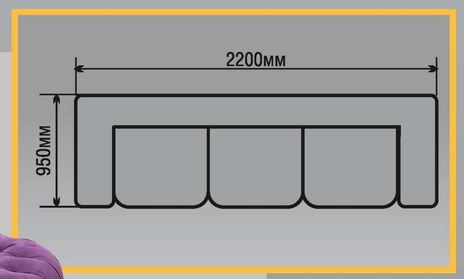

ZOFO

CHESTER 3-х местный
Возможна комплектация с механизмом Ифагрид
На спинке и подлокотниках
присутствует каретная стяжка
Габариты 2200x950 мм
Спальное место 1400x2000 мм

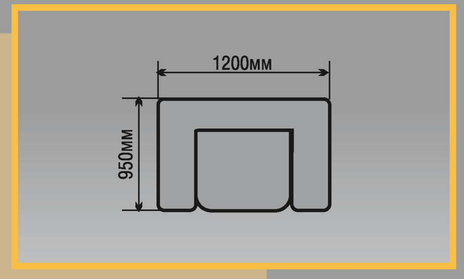

ZOFO

CHESTER
кресло
На спинке и подлокотниках
присутствует каретная стяжка
Габариты 1200x950 мм

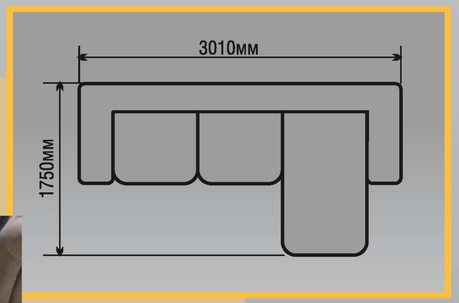

ZOFO

CHESTER с оттоманкой
Возможна комплектация с механизмом Ифагрид
бельевой ящик в оттоманке
На спинке и подлокотниках присутствует каретная стяжка
Габариты 3100x1750 мм
Спальное место 1400x2000 мм

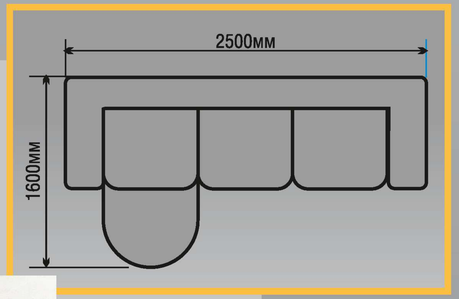

ZOFO

CHESTER с приставным пуфом
Возможна комплектация с механизмом Ифагрид
бельевой ящик в полукресле и пуфе
На спинке и подлокотниках присутствует каретная стяжка
Габариты 2500x1600 мм
Спальное место 1400x2000 мм

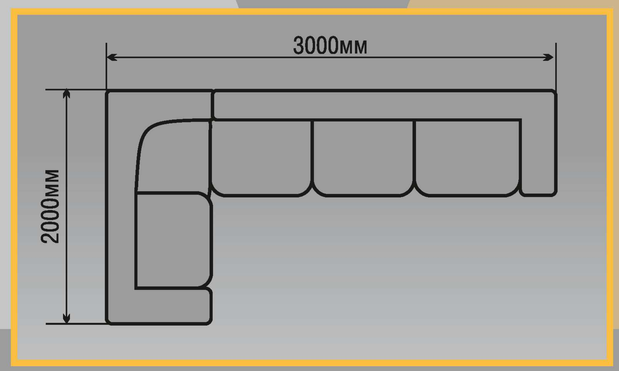

ZOFO

CHESTER угловой
Возможна комплектация с механизмом Ифагрид
бельевой ящик в полукресле
На спинке и подлокотниках присутствует каретная стяжка
Габариты 3000x2000 мм
Спальное место 1400x2000 мм

ZOFO

VENECIA кровать

Ортопедическое основание
Изголовье в каретной стяжке
Возможна комплектация с подъемным механизмом и бельевым ящиком из ЛДСП
Габариты 1400x2000 мм, 1600x2000 мм, 1800x2000 мм

ZOFO

TORONTO кровать

Ортопедическое основание
Изголовье в каретной стяжке
Возможна комплектация с подъемным механизмом и бельевым ящиком из ЛДСП
Габариты 1400x2000 мм, 1600x2000 мм, 1800x2000 мм

ZOFO

VERONIKA кровать

Ортопедическое основание
Изголовье в каретной стяжке
Возможна комплектация с подъемным механизмом и бельевым ящиком из ЛДСП
Габариты 1400x2000 мм, 1600x2000 мм, 1800x2000 мм

ZOFO

FORLI кровать

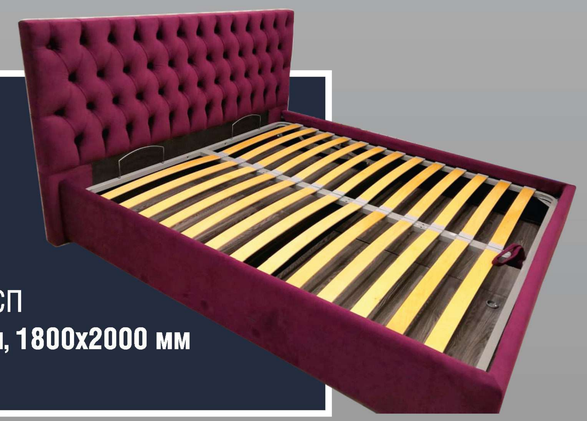

Ортопедическое основание
Изголовье в каретной стяжке
Возможна комплектация с подъемным механизмом и бельевым ящиком из ЛДСП
Габариты 1400x2000 мм, 1600x2000 мм, 1800x2000 мм

ZOFO

RUMBA кровать

Ортопедическое основание
Возможна комплектация с подъемным механизмом и бельевым ящиком из ЛДСП
Габариты 1400x2000 мм, 1600x2000 мм, 1800x2000 мм

ZOFO

MERLIN кровать

Ортопедическое основание
Изголовье в каретной стяжке
Возможна комплектация с подъемным механизмом и бельевым ящиком из ЛДСП
Габариты 1400x2000 мм, 1600x2000 мм, 1800x2000 мм

ZOFO

TARA кровать

Ортопедическое основание
Возможна комплектация с подъемным механизмом и бельевым ящиком из ЛДСП
Габариты 1400x2000 мм, 1600x2000 мм, 1800x2000 мм

ZOFO

ELLE кровать с ушами и без

Ортопедическое основание
Возможна комплектация с подъемным механизмом и бельевым ящиком из ЛДСП
Габариты 1400x2000 мм, 1600x2000 мм, 1800x2000 мм

ZOFO

PLAZA кровать

Ортопедическое основание
Возможна комплектация с подъемным механизмом и бельевым ящиком из ЛДСП
Габариты 1400x2000 мм, 1600x2000 мм, 1800x2000 мм

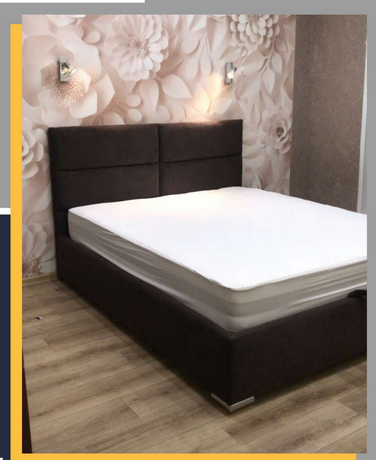

ZOFO

PAOLO стул

Опора массив дерева
Спинка в каретной стяжке
Габариты
Ширина 500 мм
Глубина 500 мм
Высота 950 мм

ZOFO

TOMAS стул

Опора массив дерева
Спинка в каретной стяжке
Габариты
Ширина 500 мм
Глубина 500 мм
Высота 950 мм

ZOFO

RIO стул

Опора массив дерева
Каркас фанера
Габариты
Ширина 650 мм
Глубина 700 мм
Высота 900 мм

ZOFO

ENZO стул
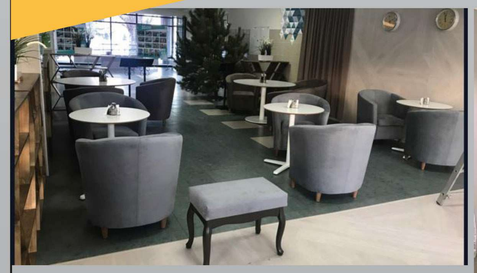
Опора массив дерева
Габариты
Ширина 550 мм
Глубина 500 мм
Высота 850 мм